HANEA, applique murale couleur olive

https://ummo-lighting.fr/fr/hanea/7809-hanea-lampe-murale-applique-murale-noire-5906733727564.html

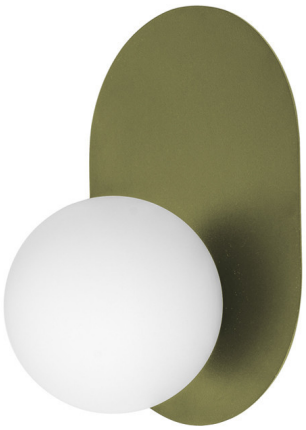

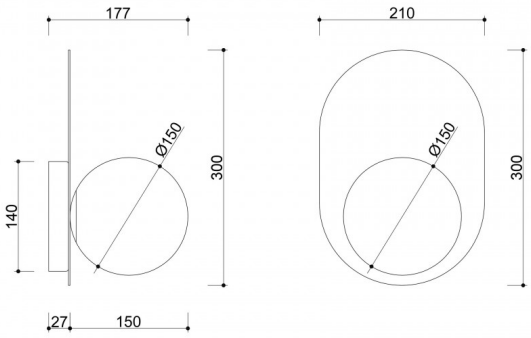

Prix : **809,00 zł** brut

Fabricant : **UMMO Lighting**

Code produit : **HA0114000**

EAN : **5906733727564**

Description

Rejoignez la famille UMMO ! Les lampes de la collection HANEA sont le moyen idéal de commencer votre aventure lumineuse depuis la mer Baltique. Ces lampes murales sont dotées d'un abat-jour simple, blanc laiteux, sur une base métallique adjacente au mur. Hanea signifie "homme" en suédois, mais contrairement à son nom, la lampe est très polyvalente et s'adaptera également à des aménagements typiquement "féminins". Les accessoires sont revêtus d'une peinture noire ou blanche structurée, selon le modèle. Laissez-vous séduire par la collection HANEA, ses lignes délicates et sa lumière subtile. Vous ne le regretterez pas :)

Informations techniques

Source lumineuse incluse	Non
Type de fil	G9 LED
Tension d'entrée	220-240V
Puissance maximale du luminaire	1 x 12W
Degré de propriété intellectuelle	IP20
Largeur	21cm
Hauteur	30cm
Profondeur	18cm
Diamètre de la grille de plafond	14cm
Matériaux de construction	métal / verre
Couleurs	vert (Reed Green RAL 6013)
Couleur de la teinte	blanc
Diamètre de l'abat-jour	15cm
Couleur du cadre	vert
Garantie	24 mois
Commentaires supplémentaires	produit fait à la main sur commande
Type / application	applique, lampe murale

Autres finitions



