YOTTSU W A applique murale / applique murale bleue

Température de couleur:

https://ummo-lighting.fr/fr/yottsu/7758-yottsu-w-a-applique-murale-applique-murale-bleue-5906733729629.html

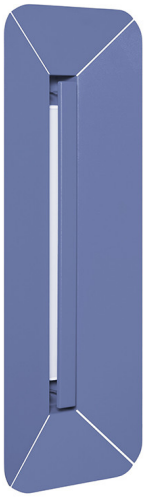

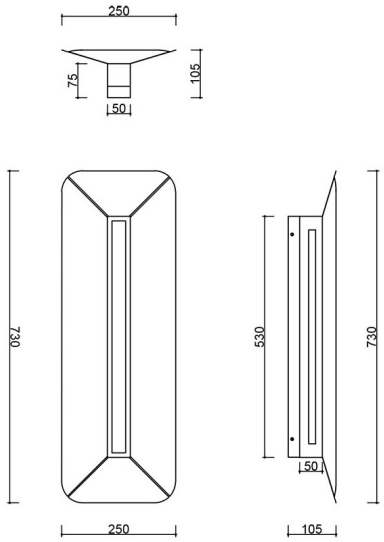

Prix : **509,51 €** brut

Fabricant : **UMMO Lighting**

Code produit : **YWA690002**

EAN : **5906733729629**

Au choix :

Température de couleur	Code produit	Ean13	Prix brut
3000K	YWA690002	5906733729629	509,51 €
4000K	YWA690004	5906733729636	509,51 €

Description

Description du design

L'applique YOTTSU W A est une interprétation sophistiquée du design minimaliste, inspirée par l'esthétique du design italien des années 1990. Sa forme verticale et élancée apporte une sensation d'harmonie et d'équilibre à l'intérieur. Le jeu caractéristique dans le corps du diffuseur confère à la structure une légèreté visuelle, rompant l'uniformité de la forme et ajoutant à son caractère dynamique. Les couleurs du luminaire reprennent la large palette de la marque UMMO : blanc RAL 9003, noir RAL 9005, melon RAL 1028, bleu RAL 5014.

La bande de masquage de la source lumineuse, soigneusement conçue, attire également l'attention. Elle a non seulement une fonction esthétique, qui permet d'ordonner la ligne du luminaire et de lui donner une pureté visuelle, mais aussi et surtout une fonction pratique, puisqu'elle empêche efficacement l'effet d'éblouissement. En outre, de subtiles encoches latérales dans le design permettent à la lumière de s'écouler doucement sur le mur, créant un arrière-plan doux et ambiant. Il s'agit d'une solution réfléchie qui souligne l'attention portée au confort de l'utilisateur et à la qualité de la lumière - l'une des marques de fabrique des créations d'UMMO.

Composants et fonctionnalité de la lampe

La lampe est fabriquée en acier peint par poudrage de haute qualité, ce qui garantit sa durabilité et sa finition esthétique. Elle est équipée d'une source lumineuse LED intégrée de 10W (CRI 90), disponible en deux températures de couleur - 3000K ou 4000K - permettant de personnaliser l'atmosphère intérieure.

La forme élancée de la lampe, qui mesure 10,5 x 25 x 73 cm, la rend idéale pour l'éclairage d'accentuation dans une variété d'espaces.

Le nom YOTTSU vient de la langue japonaise et signifie le nombre quatre - l'un des termes de base utilisés dans un contexte quotidien, comme pour compter des objets. Dans le cas de ce luminaire, cette signification prend une profondeur symbolique. Le point de départ du nom est le trèfle à quatre feuilles, symbole de bonheur, d'harmonie et de rareté. Son caractère unique et sa symétrie naturelle ont inspiré une lampe qui ne se contente pas d'éclairer un espace, mais l'organise aussi visuellement. Les quatre feuilles de trèfle peuvent être considérées comme les piliers métaphoriques du design : la lumière, la forme, la fonction et l'émotion - les valeurs qui constituent l'essence de YOTTSU.

Dans cette optique, la lampe devient le point central de l'espace, qui ne s'impose pas, mais ordonne l'environnement par sa présence. Sa forme épurée mais distinctive agit comme une boussole lumineuse, un guide silencieux autour duquel la vie quotidienne peut se dérouler. C'est un luminaire conçu pour l'équilibre, l'orientation et l'élégance intuitive qui s'intègre dans un design d'intérieur conscient.

Application et indice de protection IP20

Avec un indice de protection IP20, YOTTSU W A est conçu pour être utilisé dans des zones sèches telles que les salons, les salles à manger, les couloirs, les hôtels, les restaurants ou les bureaux. Sa forme géométrique et ses détails subtils lui permettent de s'intégrer parfaitement dans les intérieurs décorés dans un style minimaliste, scandinave ou japonais.

L'applique YOTTSU W A se marie parfaitement avec la lampe suspendue YOTTSU A de la même série, créant ainsi un ensemble d'éclairage cohérent et moderne. Cette combinaison permet de maintenir une continuité visuelle dans l'espace, en associant l'éclairage du plafond et l'éclairage mural en une seule composition harmonieuse.

Fabriqué à la main et unique

Chaque lampe YOTTSU W A est assemblée à la main dans une manufacture polonaise, ce qui garantit son caractère unique et sa qualité de fabrication. C'est une proposition pour ceux qui apprécient une approche individuelle du design et la précision de l'artisanat.

YOTTSU W A n'est pas seulement une lampe - c'est un point d'équilibre dans votre intérieur, combinant la précision du travail et l'élégance minimaliste. Nous vous invitons à découvrir l'applique YOTTSU - laissez la lumière devenir le centre de votre espace et donnez à vos intérieurs un nouveau rythme conscient avec UMMO.

Caractéristiques principales :

- Design minimaliste moderne et dans l'esprit du design italien des années 90.
- Températures de couleur disponibles : 3000K ou 4000K.
- Fabriqué à la main pour garantir l'unicité du produit - chaque pièce est créée avec le souci du détail.
- Large gamme de couleurs tendance.
- Matériaux de finition nobles : acier.
- Source lumineuse intégrée avec des leds éprouvées qui conservent les bons paramètres.
- Classe de protection : IP20 - pour une utilisation à l'intérieur.
- Possibilité de personnaliser la finition dans la collection de couleurs UMMO.

Paramètres de la bande LED 3000K :

- Type de diode 2835 SMD
- flux lumineux 2900lm/m
- puissance 24W/m
- tension 24V
- IP20

Paramètres de la bande LED 4000K :

- type de LED 2835 SMD
- flux 3115lm/m

- puissance 24W/m
- tension 24V
- IP20

Paramètres d'alimentation de la bande LED :

- tension de sortie 24V
- puissance 10W

Informations techniques

Source lumineuse incluse	Oui
Type de source lumineuse	LED
Puissance maximale du luminaire	10W
Degré de propriété intellectuelle	IP20
Largeur	25cm
Hauteur	73cm
Profondeur	10,5 cm
Dimensions du rail de plafond longueur x largeur	53cm x 5cm
Matériaux de construction	metal / aluminium
Couleurs	bleu (Bleu pigeon RAL 5014)
Couleur du cadre	bleu
Garantie	5 lat
Commentaires supplémentaires	produit fait à la main sur commande
Type / application	applique, lampe murale
Zasilanie	~230V, 50/60 Hz

Autres finitions



