MALUMI Suspension de plafond de couleur bordeaux

Température de couleur:
Gradation:

https://ummo-lighting.fr/fr/malumi/7749-malumi-suspension-de-plafond-de-couleur-bordeaux-5906733726000.html

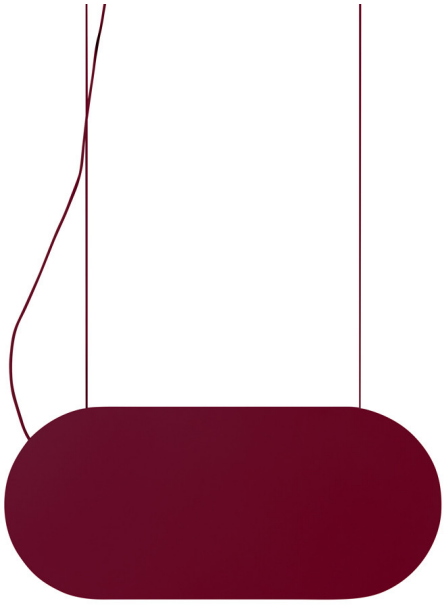

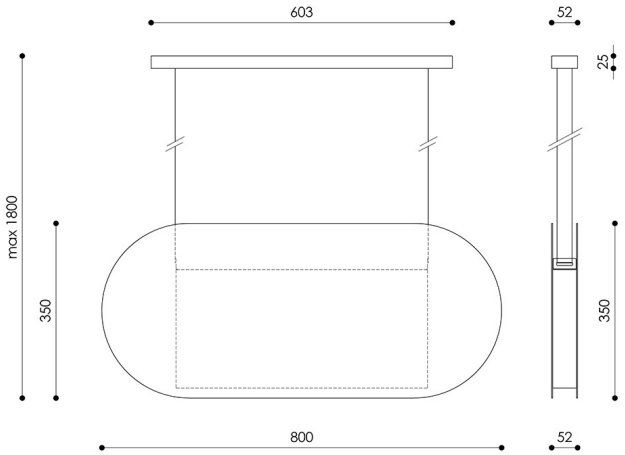

Prix : 572,93 € brut

Fabricant : **UMMO Lighting**

Code produit : **MLA644P2**

EAN : **5906733726000**

Au choix :

Température de couleur	Gradation	Code produit	Ean13	Prix brut
3000K	non	MLA644P2	5906733726000	572,93 €
3000K	oui	MLA644P2D	5906733745483	646,10 €
4000K	oui	MLA644P4D	5906733745490	646,10 €
4000K	non	MLA644P4	5906733726048	572,93 €

Description

Description du design

La lampe MALUMI A est une fusion distinctive de l'art portable et de l'esthétique des années 1980. Son nom, inspiré du mot "malumi" qui signifie marin en tamoul, fait référence au voyage et à la découverte de nouvelles formes. Le design de la lampe s'inspire du mouvement Memphis, caractérisé par des couleurs vives et des formes géométriques, tout en conservant une simplicité moderniste. Sa forme, basée sur un abat-jour ovale et plat, est une référence consciente au modernisme, où la simplicité de la géométrie devait exprimer la modernité et l'ordre. UMMO s'inspire de ce motif de manière cohérente, mais le dynamise avec des couleurs intenses, de sorte que la lampe ne se fond pas dans le décor - elle a été conçue pour être présente en tant qu'accent clair dans l'intérieur. La couleur, la forme et les proportions équilibrées en font un objet presque sculptural, qui ressemble davantage à une installation lumineuse contemporaine qu'à un luminaire classique. Dans l'esprit de l'esthétique Memphis, MALUMI A associe la géométrie à l'expression, mais le fait avec contrôle et sens des proportions.

Composants et fonctionnalité de la lampe

Le corps de la lampe est en aluminium peint par poudrage, dont l'abat-jour mat et profond renforce l'expressivité de la forme et de la couleur. Grâce au matériau utilisé, la lampe est légère malgré sa taille considérable. Il peut être fourni dans les couleurs suivantes : blanc RAL 9003, noir RAL 9005, rouge-orange RAL 2002, bleu marine RAL 5003, vert olive RAL 6013. L'ensemble du luminaire forme un objet lumineux compact et homogène dans lequel la source lumineuse a été pré-intégrée - ce qui signifie qu'elle ne nécessite pas d'ampoule séparée ou de remplacement.

Le module LED intégré est conçu pour émettre une lumière uniforme et douce, avec une efficacité énergétique et une longévité élevées. Ainsi, la MALUMI A fournit une luminance constante et bien répartie sans nécessiter de réglage supplémentaire ou d'intervention de la part de l'utilisateur.

La lampe est suspendue à une sangle textile de couleur assortie au corps, d'une longueur de 145 cm. Sa forme horizontale et ses proportions (80 x 5,2 x 35 cm) lui permettent de s'intégrer parfaitement au-dessus d'un îlot de cuisine, d'un bar ou d'une table, apportant non seulement de la lumière mais aussi du caractère à l'espace.

Application et indice de protection IP20

Grâce à son indice de protection IP20, MALUMI A est conçu pour une utilisation en intérieur dans des zones sèches. Elle s'adaptera parfaitement à une table de salle à manger, à un îlot de cuisine ou à un salon élégant, en apportant du caractère et de l'énergie à l'intérieur.

Fait à la main et unique

Chaque pièce de la lampe MALUMI A est assemblée à la main sur commande, avec une attention particulière aux moindres détails. Il s'agit d'un produit soigneusement fabriqué en pensant au client individuel, et non au consommateur de masse. Le fait main garantit l'unicité et la haute qualité de chaque pièce. MALUMI A n'est pas seulement une lampe, c'est une manifestation de courage dans le design. Sa présence dans l'espace est une déclaration de style et d'amour de l'art appliqué. Nous vous invitons cordialement à l'acheter et à découvrir le design exceptionnel de la marque UMMO.

Caractéristiques principales :

- Design inspiré du mouvement Memphis et du modernisme.
- Matériau : métal.
- Choix des couleurs : blanc RAL 9003, noir RAL 9005, rouge-orange RAL 2002, bleu foncé RAL 5003, olive RAL 6013, bordeaux RAL 3004.
- Température de couleur de la source lumineuse sélectionnable : 3000K (chaud) ou 4000K (neutre).
- Source lumineuse intégrée avec des diodes électroluminescentes éprouvées conservant les paramètres corrects.
- Classe de protection : IP20 - pour une utilisation à l'intérieur.
- Assemblé à la main sur commande - chaque pièce est créée avec le souci du détail.

Informations techniques

Source lumineuse incluse	Oui
Type de source lumineuse	LED
Puissance maximale du luminaire	24W

Degré de propriété intellectuelle	IP20
Longueur du câble	145cm
Longueur des fils	145cm
Longueur	80cm
Largeur	5.2cm
Hauteur	35cm
Dimensions du rail de plafond longueur x largeur	60,3cm x 5,2cm
Matériaux de construction	metal / aluminium
Couleurs	Bourgogne (rouge pourpre RAL 3004)
Couleur du câble	bordeaux
Type de tresse	polyester
Garantie	5 lat
Commentaires supplémentaires	produit fait à la main sur commande
Type / application	lampe de plafond, lampe suspendue
Longueur totale	180cm
Zasilanie	~230V, 50/60 Hz

Autres finitions

