RIFLO W B noir lampe murale / applique murale

Température de couleur:

https://ummo-lighting.fr/fr/riflo/7646-riflo-w-b-noir-lampe-murale-applique-murale-5906733729803.html

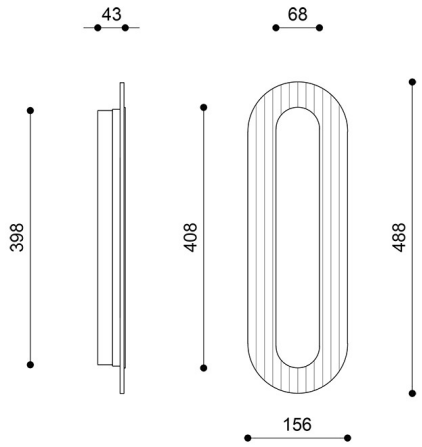

Prix : 1 099,00 zł brut

Fabricant : UMMO Lighting

Code produit : RIWB62002

EAN : 5906733729803

Au choix :

Température de couleur	Code produit	Ean13	Prix brut
3000K	RIWB62002	5906733729803	1 099,00 zł
4000K	RIWB62004	5906733729810	1 099,00 zł

Description

Description du design

RIFLO W B est une applique qui allie l'essence de l'architecture moderniste à une approche moderne du design. Sa forme ovale et allongée rappelle le plan des bâtiments de l'époque du Bauhaus, où la simplicité et la fonctionnalité étaient essentielles. Cependant, l'utilisation de verre cannelé donne à la lampe une touche contemporaine, introduisant de subtiles réfractions de lumière et d'ombre qui ajoutent de la profondeur et du dynamisme.

Le nom "RIFLO" peut être interprété comme une combinaison des mots "riffle" et "flow", reflétant à la fois la structure de l'abat-jour et la fluidité de la forme de la lampe.

Composants et fonctionnalité de la lampe

La lampe est en métal peint par poudrage en vert olive RAL 6013, blanc RAL 9003 ou noir RAL 9005. La face avant de la lampe est en verre cannelé avec précision - transparent mais structuré, donnant à la lumière directionnalité et douceur en même temps.

RIFLO W B est équipée d'une source lumineuse LED intégrée de 4,8 W, disponible en deux couleurs de lumière - 3000 K (chaude) ou 4000 K (neutre). Les dimensions de la lampe sont les suivantes 4,3 x 15,6 x 48,8 cm, soit l'équivalent en taille de sa sœur Riflo W A. Ces proportions confèrent à la lampe un aspect mince et élégant, même dans un espace restreint.

Application et classe de protection IP20

Grâce à son indice de protection IP20, la RIFLO W B est idéale pour les espaces secs tels que les salons, les chambres ou les couloirs. Il peut être utilisé comme éclairage d'accentuation ou d'appoint, ajoutant élégance et modernité à l'intérieur.

Fabriquée à la main et unique

Chaque lampe RIFLO W B est assemblée à la main sur commande, ce qui garantit son caractère unique et sa haute qualité de fabrication. C'est un produit pour ceux qui apprécient une approche individuelle du design et du détail.

Grâce à la combinaison de formes classiques et de détails modernes, RIFLO W B est le choix parfait pour ceux qui recherchent un éclairage exceptionnel pour leur intérieur. Nous vous invitons à l'acheter et à découvrir la lumière sous un angle totalement nouveau, en provenance directe d'UMMO.

Caractéristiques principales

- Design moderne inspiré du modernisme
- Choix de couleurs : vert olive RAL 6013, blanc RAL 9003 ou noir RAL 9005
- Matériaux précieux : métal / verre clair cannelé.
- Caractère contemporain grâce au verre cannelé.
- Source lumineuse intégrée avec des LED aux performances éprouvées.
- Classe de protection : IP20 - pour une utilisation à l'intérieur.
- Assemblé à la main sur commande - chaque pièce est créée avec le souci du détail.

Informations techniques

Source lumineuse incluse	Oui
Type de source lumineuse	LED
Puissance maximale du luminaire	4,8W
Degré de propriété intellectuelle	IP20
Longueur	4,3 cm
Largeur	15,6cm
Hauteur	48.8cm
Dimensions du rail de plafond longueur x largeur	39,8cm x 6,8cm
Matériaux de construction	métal / verre cannelé transparent
Couleurs	noir (Jet Black RAL 9005)
Couleur de la teinte	transparent
Garantie	5 lat
Commentaires supplémentaires	produit fait à la main sur commande
Type / application	applique, lampe murale
Zasilanie	~230V, 50/60 Hz
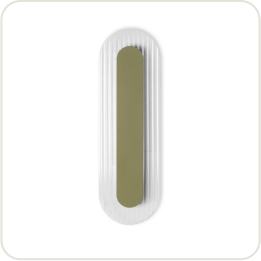
Autres finitions