RIFLO W D applique murale blanche avec réflecteurs réglables

Température de couleur:

https://ummo-lighting.fr/fr/riflo/7644-riflo-w-d-applique-murale-blanche-avec-reflecteurs-reglables-5906733729766.html

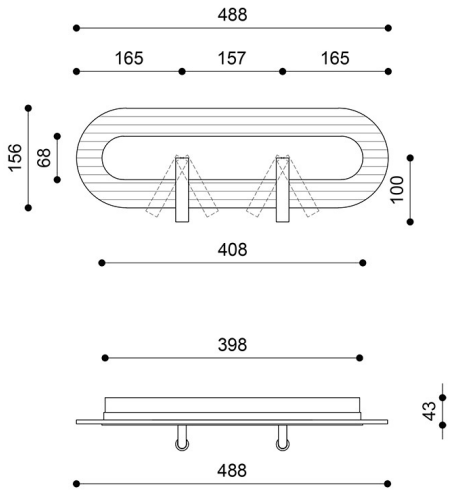

Prix : 1 349,00 zł brut

Fabricant : UMMO Lighting

Code produit : RIWD61002

EAN : 5906733729766

Au choix :

Température de couleur	Code produit	Ean13	Prix brut
3000K	RIWD61002	5906733729766	1 349,00 zł
4000K	RIWD61004	5906733729773	1 349,00 zł

Description

Description du design

RIFLO W D est une applique qui allie précision architecturale et confort utilitaire. RIFLO W D présente le luminaire dans une disposition horizontale qui introduit un rythme distinct et un dynamisme horizontal dans l'intérieur. La forme allongée caractéristique rappelle les façades modernistes et les détails architecturaux typiques de la Gdynia des années 1930.

La surface avant de la lampe est recouverte d'un verre transparent rainuré verticalement, qui diffuse doucement la lumière tout en créant un subtil effet de clair-obscur. Ainsi, même éteint, le luminaire reste un élément de design distinctif. La discipline géométrique a été équilibrée par la texture et les détails, créant ainsi un design à l'expression brute mais à la sensation chaleureuse.

Composants et fonctionnalité de la lampe

Le corps est en métal peint par poudrage en vert olive RAL 6013, blanc RAL 9003 ou noir RAL 9005, ce qui souligne sa forme minimaliste mais moderne.

La façade est en verre structuré, transparent mais cannelé, qui apporte de la lumière à l'intérieur avec un caractère subtilement diffus.

RIFLO W D est équipé de deux spots LED mobiles, d'une puissance de 2,1 W chacun, qui permettent de diriger la lumière indépendamment dans deux directions. À côté, une source lumineuse intégrée de 4,8 W est protégée par du verre ondulé. Les deux types de lumière sont disponibles dans les couleurs 3000K (chaud) ou 4000K (neutre), ce qui permet d'adapter l'effet d'éclairage aux besoins individuels de l'espace. Il est possible de contrôler les sources lumineuses indépendamment les unes des autres - l'utilisateur peut activer uniquement le spot, sélectionner uniquement l'éclairage d'ambiance ou combiner les deux fonctions pour obtenir un éclairage complet à plusieurs niveaux. Trois scénarios lumineux distincts permettent d'adapter précisément l'ambiance de l'intérieur aux besoins du moment - de l'accentuation du soir à l'éclairage doux d'une zone, en passant par l'éclairage général avec un accent clair.

La lampe est orientée horizontalement et ses dimensions sont adaptées à cette configuration : 14,3 x 48,8 x 15,6 cm - ce qui la rend idéale au-dessus du lit, d'un tableau ou dans les zones nécessitant un éclairage directionnel.

Application et indice de protection IP20

Grâce à son indice de protection IP20, la lampe RIFLO W D est conçue pour les espaces secs : chambres à coucher, salons, bureaux ou couloirs. Elle s'avère parfaite là où une lumière flexible et réglable est nécessaire - sans compromis sur l'esthétique.

Fabriquée à la main et personnalisée

Comme toutes les lampes UMMO, le modèle RIFLO W D est également assemblé à la main sur commande. Cela confère à chaque pièce un caractère unique, et sa qualité est le résultat d'un soin et d'un savoir-faire artisanal. Il s'agit d'une proposition pour ceux qui recherchent une lampe bien conçue, réalisée en dehors du modèle de la production de masse.

RIFLO W D est une lumière orientée vers l'utilisateur. Une forme architecturale, des détails raffinés et une fonctionnalité maximale - le tout pour s'adapter à votre espace. Nous vous invitons à acheter et à explorer les possibilités de ce luminaire RIFLO unique.

Principales caractéristiques fonctionnelles

- Design moderne inspiré du modernisme.
- Disposition horizontale - idéal pour un montage au-dessus du lit, dans les couloirs, à côté des tableaux.
- Choix de couleurs : RAL 6013 vert olive, RAL 9003 blanc ou RAL 9005 noir.
- Matériaux précieux : métal / verre clair cannelé.
- Source lumineuse intégrée avec des LED qui ont fait leurs preuves.
- Deux spots LED (2 × 2,1 W) réglables indépendamment l'un de l'autre.
- Classe de protection : IP20 - pour une utilisation à l'intérieur.
- Assemblé à la main sur commande - chaque pièce est créée avec le souci du détail.
- Verre transparent avec cannelures verticales - pour une lumière douce et atmosphérique.
- Possibilité de personnaliser la finition dans la collection de couleurs UMMO.

Informations techniques

Source lumineuse incluse	Oui
Type de source lumineuse	LED
Tension d'entrée	220-240V
Puissance maximale du luminaire	4,8W
Degré de propriété intellectuelle	IP20
Largeur	48,8cm
Hauteur	15,6 cm
Profondeur	4,3 cm
Dimensions du rail de plafond longueur x largeur	39,8cm x 6,8cm
Matériaux de construction	métal / verre
Couleurs	blanc (blanc de signalisation RAL 9003)
Couleur de la teinte	transparent
Couleur du cadre	blanc
Dimmable	pas

Garantie	5 lat
Commentaires supplémentaires	produit fait à la main sur commande
Type / application	applique, lampe murale

Autres finitions