SUPURU plafonnier beige avec tube noir

https://ummo-lighting.fr/fr/supuru/7624-supuru-plafonnier-beige-avec-tube-noir-5906733728684.html



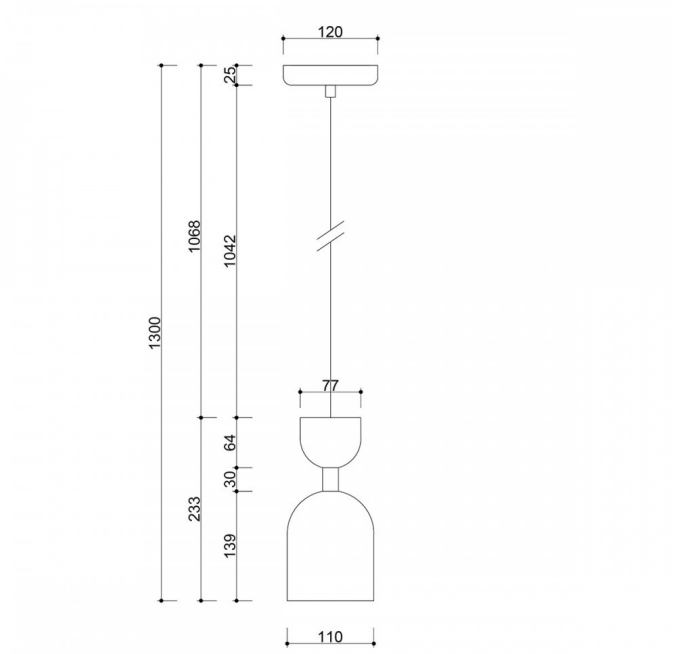

Prix : 146,10 € brut

Fabricant : **UMMO Lighting**

Code produit : **SUA1210P0**

EAN : **5906733728684**

Description

Description du design

La lampe SUPURU, dans la large palette des finitions UMMO (blanc RAL 9003, noir RAL 9005, jaune RAL 1016, melon RAL 1028, rose RAL 3014, rouge-orange RAL 2002, bordeaux RAL 3004, bleu marine RAL 5003, bleu RAL 5014, olive RAL 6013, beige), est l'essence même d'une forme minimaliste qui parle le langage de la subtilité. Son corps cylindrique équilibré est complété par un tube d'acier, qui a non seulement une fonction structurelle mais aussi esthétique, introduisant un élément d'équilibre graphique et de légèreté dans le design. L'ensemble est complété par deux ombres, qui se terminent par des dômes. Le design de SUPURU s'inspire de l'idée japonaise de simplicité et d'harmonie, s'inscrivant dans un langage de design moderne à la frontière des styles japonais, classique moderne et minimaliste. Il s'agit d'une robinetterie qui ne domine pas un espace, mais qui le complète - discrètement, de manière cohérente et sensible.

Le nom "SUPURU" peut être interprété comme une référence phonétique au mot japonais "subaru", qui signifie "unification" ou "rassemblement". Cette référence souligne l'idée d'harmonie et d'unité véhiculée par le design de la lampe.

Composants et fonctionnalité de la lampe

Le corps de la lampe est fabriqué en métal de haute qualité revêtu de poudre, dont la surface impressionne par sa finition veloutée. L'axe central de la structure - un tube métallique - confère à l'ensemble un rythme caractéristique et une légèreté visuelle. SUPURU est équipée d'une armature avec une ampoule LED interchangeable de type GU10 d'une puissance maximale de 10W, permettant à l'utilisateur de choisir la couleur et l'intensité de la lumière selon ses préférences. C'est une lampe qui sera parfaite pour les petits espaces ou comme éclairage de zone - au-dessus d'une table, dans un passage ou dans une chambre à coucher.

Application et indice de protection IP20

Avec un indice de protection IP20, SUPURU est conçue pour être utilisée dans des intérieurs secs : salon, salle à manger, bureau à domicile, salle de séjour, hall d'hôtel ou restaurant. Son économie de forme géométrique lui permet de s'intégrer aussi bien dans des aménagements basés sur des matériaux naturels que dans des espaces plus graphiques et modernes.
La lampe suspendue Supuru s'associe à l'applique murale de la même série, créant ainsi un ensemble cohérent et moderne. Cette combinaison permet de maintenir une continuité visuelle dans l'espace, en associant l'éclairage du plafond et l'éclairage mural en une seule composition harmonieuse.

Fabriqué à la main et unique

Chaque lampe SUPURU est assemblée à la main dans une usine polonaise, ce qui signifie que chaque pièce passe par un processus de production individuel. Il ne s'agit pas d'un produit de masse, mais d'un projet créé pour un client qui apprécie la précision de l'artisanat et le design intemporel. En combinant des formes classiques avec des détails modernes, le SENKEI A est le choix parfait pour ceux qui recherchent un éclairage unique pour leur intérieur. Nous vous invitons à acheter et à découvrir la lumière sous un angle totalement nouveau, celui de l'univers du design UMMO.

Caractéristiques principales :

- Design minimaliste inspiré de la tradition japonaise.
- Fabriqué à la main pour garantir l'unicité du produit.
- Large gamme de couleurs tendance.
- Matériaux de finition nobles : métal.
- Indice de protection : IP20 - pour usage intérieur.
- Possibilité de personnaliser la finition dans la collection de couleurs UMMO.

Informations techniques

Source lumineuse incluse	Non
Type de fil	GU10 LED
Puissance maximale du luminaire	1 x 10W
Degré de propriété intellectuelle	IP20
Longueur du câble	106,7 cm
Longueur	11cm
Largeur	11cm
Hauteur	23,3 cm
Diamètre de la grille de plafond	12cm
Matériaux de construction	métal
Couleurs	beige (Soft Peach)
Couleur du câble	noir
Garantie	24 mois
Commentaires supplémentaires	produit fait à la main sur commande
Type / application	lampe de plafond, lampe suspendue
Longueur totale	130cm
Zasilanie	~230V, 50/60 Hz

Autres finitions












