SUPURU W applique murale bleu marine avec tube noir

https://ummo-lighting.fr/fr/supuru/7612-supuru-w-applique-murale-bleu-marine-avec-tube-noir-5906733728646.html



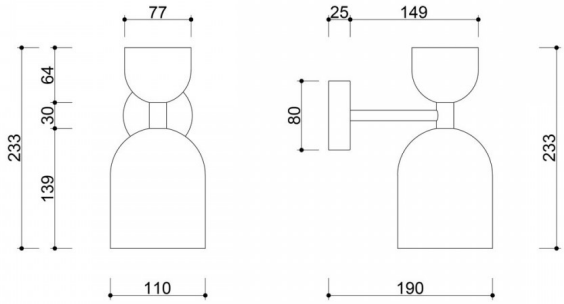

Prix : 150,98 € brut

Fabricant : **UMMO Lighting**

Code produit : **SUK11320**

EAN : **5906733728646**

Description

Description du design

La lampe SUPURU W combine une esthétique minimaliste avec des références subtiles à la tradition japonaise. Elle est destinée à des destinataires qui apprécient le minimalisme, la tranquillité, les choix conscients et une esthétique qui oscille entre le japonisme et le modernisme. Le nom Supuru est une métaphore phonétique du silence et de la lumière - ce que crée un luminaire bien conçu. Deux abat-jour en forme de dôme se superposent sur une tige élancée. Sa forme rappelle les lanternes classiques qui ornent les allées des temples. Cette composition harmonieuse allie la simplicité de la forme à des racines culturelles profondes.

Le nom "SUPURU" peut être interprété comme une référence phonétique au mot japonais "subaru", qui signifie "unification" ou "rassemblement". Cette référence souligne l'idée d'harmonie et d'unité véhiculée par le design de la lampe.

Composants et fonctionnalité de la lampe

Le corps de la lampe est en métal dans les couleurs de la palette UMMO (blanc RAL 9003, noir RAL 9005, jaune RAL 1016, melon RAL 1028, rose RAL 3014, rouge-orange RAL 2002, bordeaux RAL 3004, bleu marine RAL 5003, bleu RAL 5014, olive RAL 6013, beige), ce qui lui confère un caractère élégant et universel. Le tube délicat qui relie les abat-jour apporte une touche subtile, soulignant son design sophistiqué. Les dimensions de l'applique sont les suivantes 19 x 11 x 23,3 cm.

La lampe est équipée d'une source lumineuse de type GU10. SUPURU W fera ses preuves à la fois comme éclairage d'accentuation et comme éclairage fonctionnel. La lampe murale dispose d'un angle d'abat-jour réglable, ce qui vous permet de diriger la lumière exactement là où vous en avez besoin et vous permet de diriger le faisceau lumineux avec précision. Ainsi, vous pouvez facilement adapter l'éclairage à vos besoins spécifiques, que ce soit comme lampe de lecture, comme spot décoratif ou comme éclairage discret d'une zone sélectionnée de l'intérieur.

Cette solution allie fonctionnalité et flexibilité, donnant à l'utilisateur un contrôle total sur l'atmosphère de la pièce.

Application et indice de protection IP20

Grâce à son indice de protection IP20, la lampe SUPURU W est idéale pour les espaces domestiques secs, qu'il s'agisse du bureau à domicile, du salon, de la bibliothèque, du restaurant, de l'hôtel, du dressing ou de l'élégante salle à manger. Son design intemporel et subtil s'intègre naturellement dans les aménagements de style japonais, classique moderne ou éclectique moderne, apportant calme et harmonie visuelle aux intérieurs.

L'applique Supuru W se marie parfaitement avec la lampe suspendue de la même série, créant ainsi un ensemble d'éclairage cohérent et moderne. Cette combinaison permet de maintenir une continuité visuelle dans l'espace, en associant l'éclairage du plafond et l'éclairage mural en une seule composition harmonieuse.

Fait à la main et unique

Chaque lampe SUPURU W est créée dans un petit atelier, où le savoir-faire artisanal s'allie à l'attention portée au moindre détail. Assemblées à la main sur commande, les lampes ne sont pas des produits de masse, mais un choix conscient - pour ceux qui recherchent l'authenticité, la durabilité et une touche personnelle dans le design. C'est un design créé pour ceux qui apprécient la qualité ancrée dans l'artisanat.

En combinant des formes classiques avec des détails modernes, SUPURU W est le choix parfait pour ceux qui recherchent un éclairage exceptionnel pour leur intérieur. Nous vous invitons à acheter et à découvrir la lumière sous un angle totalement nouveau, celui de la marque UMMO.

Caractéristiques principales

- Design minimaliste inspiré de la tradition japonaise.
- Fabriqué à la main pour garantir l'unicité du produit.
- Large gamme de couleurs tendance.
- Matériaux de finition nobles : métal.
- Indice de protection : IP20 - pour une utilisation en intérieur.
- Possibilité de personnaliser la finition dans la collection de couleurs UMMO.

Informations techniques

Source lumineuse incluse	Non
Type de fil	GU10 LED
Puissance maximale du luminaire	1 x 10W
Degré de propriété intellectuelle	IP20
Longueur	19cm
Largeur	11cm
Hauteur	23,3 cm
Diamètre de la grille de plafond	8cm
Matériaux de construction	métal
Couleurs	Bleu marine (bleu saphir RAL 5003)
Couleur du cadre	noir
Garantie	24 mois

Commentaires supplémentaires	produit fait à la main sur commande
Type / application	applique, lampe murale
Zasilanie	~230V, 50/60 Hz

Autres finitions












