KUGLO B plafonnier suspendu IP44

https://ummo-lighting.fr/fr/kuglo/7542-kuglo-b-lampe-suspendue-au-plafond-5906733723290.html



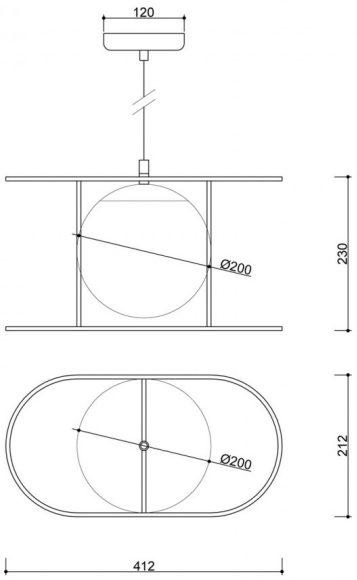

IP44

Prix : 255,85 € brut

Fabricant : **UMMO Lighting**

Code produit : **KUB122BS0**

EAN : **5906733723290**

Description

KUGLO est comme un tour de magie... Des sphères en équilibre sur des tiges métalliques qui jouent un spectacle d'ombres et de lumières dans une pièce. Et si vous rendiez l'intérieur de votre maison plus magique avec KUGLO ? Choisissez une (ou plusieurs !) des quatre versions et laissez libre cours à votre imagination. Dans la collection KUGLO, vous trouverez un plafond élégant, une applique murale et des lampes suspendues simples et triples. La multitude d'options offre d'énormes possibilités d'aménagement. Les lampes suspendues souligneront le caractère d'un salon éclectique, une lampe murale s'intégrera rapidement dans une chambre à coucher minimaliste, tandis qu'un plafond sera un ajout élégant à un bureau moderne. Lampes magiques, effet magique !

Informations techniques

Source lumineuse incluse	Non
Type de fil	E27 LED
Tension d'entrée	220-240V
Puissance maximale du luminaire	1 x 15W
Degré de propriété intellectuelle	IP44
Longueur du câble	100cm
Longueur	123cm
Largeur	41,2 cm
Hauteur	23cm
Profondeur	21.2cm
Diamètre de la grille de plafond	12cm
Matériaux de construction	métal / verre
Couleurs	noir (Jet Black RAL 9005)
Couleur du câble	noir
Type de tresse	coton
Couleur de la teinte	blanc
Diamètre de l'abat-jour	20cm
Couleur du cadre	noir
Dimmable	oui
Garantie	24 mois
Commentaires supplémentaires	produit fait à la main sur commande
Type / application	lampe de plafond, lampe suspendue

Autres finitions