KUUL C black ceiling lamp / plafond IP44

https://ummo-lighting.fr/fr/kuul/7457-kuul-c-black-ceiling-lamp-plafond-ip44-5906733726277.html



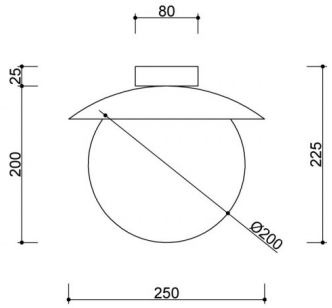

Prix : 202,20 € brut

Fabricant : **UMMO Lighting**

Code produit : **KLC120S0**

EAN : **5906733726277**

Description

Description du dessin

"On fait un bonhomme de neige aujourd'hui ? - Pas cette fois. Nous avons fabriqué des lampes Kuul avec des boules de neige - et KUUL C est la plus minimaliste de toutes. Ce plafond est un clin d'œil à la simplicité qui ne sacrifie pas le caractère. Il s'agit d'une imposante sphère de verre blanc laiteux d'un diamètre de 20 cm, comme suspendue dans l'espace, mais solidement ancrée dans un socle noir, blanc ou bordeaux.

Avec sa forme compacte, ses lignes épurées et sa symétrie parfaite, KUUL C s'intègre facilement dans les environnements modernes, qu'il s'agisse d'intérieurs japonais subtils, d'intérieurs scandinaves minimalistes ou d'intérieurs modernes.

Composants et fonctionnalité de la lampe

KUUL C est un plafond basé sur une sphère de verre unique d'un diamètre de 20 cm, placée sur un luminaire carré de 25x25 cm. L'ensemble du luminaire est en métal peint par poudrage en noir (Jet Black RAL 9005), blanc (RAL 9003) ou bordeaux - avec une finition structurée qui donne au

luminaire une profondeur et une élégance mates.

La source lumineuse sous forme d'ampoule E27 interchangeable (LED jusqu'à 15W) permet d'adapter la couleur et l'intensité de la lumière à la fonction de la pièce - d'une lumière chaude dans la chambre à coucher à une lumière plus neutre dans le hall d'entrée ou la cuisine.

Application et classe de protection IP20 / IP44

KUUL C peut être utilisé à la fois comme éclairage principal dans les petits espaces et comme accentuation subtile de l'éclairage dans les intérieurs plus vastes - par exemple comme module récurrent dans un long couloir.

Grâce à sa disponibilité dans les classes de protection IP20 et IP44, le plafond convient également aux pièces à forte humidité, telles que les salles de bains, les couloirs ou les cuisines (en dehors de la zone de contact direct avec l'eau).

Fait à la main et unique

Chaque lampe de la série KUUL est assemblée à la main, avec le souci du détail et de la qualité de finition. Il ne s'agit pas d'un produit de masse, mais d'un authentique travail artisanal - c'est pourquoi chaque pièce apporte non seulement de la lumière, mais aussi du calme, du rythme et la douceur des formes à l'intérieur.

KUUL C - caractéristiques principales

- Forme simple et expressive avec un seul abat-jour sphérique ⊠20 cm.
- Disponible en trois couleurs : noir RAL 9005, blanc RAL 9003 et bordeaux RAL 3004.
- Source lumineuse LED E27 interchangeable (jusqu'à 15W) - la lumière peut être adaptée à l'intérieur.
- Deux options d'étanchéité - IP20 et IP44.
- Fabriqué à la main - unicité et qualité soignée.

Informations techniques

Source lumineuse incluse	Non
Type de fil	E27 LED
Puissance maximale du luminaire	1 x 15W
Degré de propriété intellectuelle	IP44
Longueur	25cm
Largeur	25cm
Hauteur	22.5cm
Diamètre de la grille de plafond	8cm
Matériaux de construction	métal / verre
Couleurs	noir (Jet Black RAL 9005)
Couleur de la teinte	blanc
Garantie	24 mois
Commentaires supplémentaires	produit fait à la main sur commande
Type / application	plafonnier, plafond
Zasilanie	~230V, 50/60 Hz

Autres finitions



