KUUL E plafonnier blanc

https://ummo-lighting.fr/fr/kuul/7439-kuul-e-plafonnier-blanc-5906733722262.html

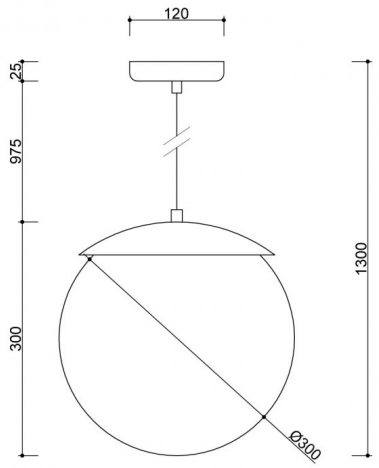

Prix : 204,63 € brut

Réduction : -115,50 € Net

Ancien prix : 241,22 € brut

Fabricant : **UMMO Lighting**

Code produit : **KLE111P0**

EAN : **5906733722262**

Description

Allons-nous faire un bonhomme de neige aujourd'hui ? Qu'est-ce qu'il y a de mieux ! Nous allons fabriquer des lampes Kuul avec des boules de neige. En combinaison
avec des éléments noirs finement travaillés, elles garantissent un effet spectaculaire ! La série de lampes Kuul d'UMMO vous permettra de conserver un style d'éclairage cohérent dans chaque pièce.

La plus grande sphère de verre, d'un diamètre de 30 cm, utilisée dans la lampe Kuul E, est parfaite comme lampe au-dessus de la table à manger. Elle peut être utilisée seule ou en compagnie de ses petites sœurs d'un diamètre de 15 cm (Kuul F). L'applique Kuul D/D1, quant à elle, éclairera parfaitement vos endroits préférés pour lire des livres. Une lampe sur pied viendra compléter l'ensemble. Pendant la journée, les lampes ressemblent à des sphères blanches comme la neige et, le soir venu, elles remplissent la pièce d'une agréable lumière naturelle.

Informations techniques

Source lumineuse incluse	Non
Type de fil	E27 LED
Puissance maximale du luminaire	1 x 15W
Degré de propriété intellectuelle	IP20
Longueur du câble	97,5 cm
Longueur	30cm
Largeur	30cm
Hauteur	30cm
Diamètre de la grille de plafond	12cm
Matériaux de construction	métal / verre
Couleurs	blanc (blanc de signalisation RAL 9003)
Couleur du câble	blanc
Type de tresse	polyester
Couleur de la teinte	blanc
Garantie	24 mois
Commentaires supplémentaires	produit fait à la main sur commande
Type / application	lampe de plafond, lampe suspendue
Longueur totale	130cm
Zasilanie	~230V, 50/60 Hz

Autres finitions



