KUUL D1 Bourgogne Applique / Prise murale avec interrupteur

https://ummo-lighting.fr/fr/kuul/7438-kuul-d1-burgundy-lampe-murale-lampe-murale-avec-interrupteur-5906733720152.html



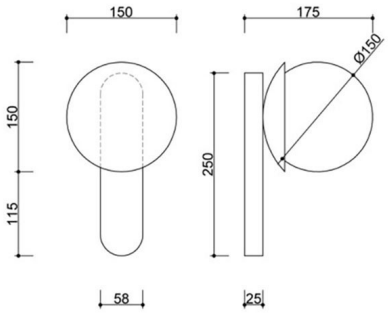

Prix : 158,29 € brut

Fabricant : **UMMO Lighting**

Code produit : **KLD14001**

EAN : **5906733720152**

Description

Description du design

L'applique KUUL D1 est une version fonctionnelle et élégante de l'applique classique de la série KUUL, enrichie d'un interrupteur discret qui ajoute à sa praticité. Sa forme est basée sur la juxtaposition contrastée d'un diffuseur sphérique blanc laiteux et d'une monture métallique à la finition structurée. Avec un diamètre de 15 cm, l'abat-jour rappelle une boule à neige, d'où l'inspiration de toute la collection.

En trois couleurs - blanc classique (RAL 9003), noir profond (RAL 9005) et bordeaux élégant (RAL 3004) - la lampe KUUL D1 s'intègre parfaitement dans des environnements minimalistes ou plus expressifs.

Composants et fonctionnalités de la lampe

La KUUL D1 est une lampe murale compacte mesurant 17,5 × 15 × 26,5 cm. L'élément visuel et fonctionnel le plus important est le diffuseur en verre en forme de sphère (Ø15 cm), qui diffuse la lumière de manière uniforme et douce, sans éblouir.

Un interrupteur marche/arrêt situé sur le boîtier permet de commander la lampe de manière indépendante, ce qui en fait un choix idéal, par exemple, comme éclairage de chevet, dans le couloir ou dans les espaces de détente. Le boîtier contient une source lumineuse G9 interchangeable (LED max 12W), ce qui vous permet de personnaliser la couleur et l'intensité de la lumière.

La lampe est fabriquée à partir d'une solide monture métallique, revêtue de poudre en noir, blanc ou bordeaux, avec une finition structurée mate distinctive.

Application et classe de protection IP20

La KUUL D1 n'existe qu'en version IP20, ce qui signifie qu'elle a été conçue pour une utilisation en intérieur dans des espaces secs. Il conviendra parfaitement à la chambre à coucher, au couloir, au salon, ainsi qu'aux espaces commerciaux tels que les hôtels et les bureaux.

Grâce à la présence d'un interrupteur et à sa forme compacte, elle peut fonctionner comme source lumineuse autonome ou comme élément d'un système d'éclairage plus large basé sur la collection KUUL.

Fabriquée à la main et unique

Chaque lampe KUUL D1 est assemblée à la main avec le souci du détail. Il ne s'agit pas d'un produit de masse, mais de l'expression d'une approche artisanale de la conception et de la production d'éclairage. Choisir KUUL D1, c'est choisir la qualité, l'esthétique et la durabilité.

KUUL D1 - caractéristiques principales

- Applique avec interrupteur intégré - commande pratique et indépendante.
- Abat-jour en verre blanc laiteux Ø15 cm - lumière douce et diffuse.
- Forme compacte - 17,5 × 15 × 26,5 cm.
- Couleurs : noir (RAL 9005), blanc (RAL 9003), bordeaux (RAL 3004).
- Filetage G9 - source lumineuse interchangeable jusqu'à 12W LED.
- Classe de protection IP20 - pour une utilisation dans des zones sèches.
- Assemblage à la main - soin, qualité, caractère.

Informations techniques

Source lumineuse incluse	Non
Type de fil	G9 LED
Puissance maximale du luminaire	1 x 12W
Degré de propriété intellectuelle	IP20
Longueur	17.5cm
Largeur	15cm
Hauteur	26.5cm
Dimensions du rail de plafond longueur x largeur	25cm x 5.8cm
Matériaux de construction	métal / verre
Couleurs	Bourgogne (rouge pourpre RAL 3004)
Couleur de la teinte	blanc
Garantie	24 mois
Commentaires supplémentaires	produit fait à la main sur commande
Type / application	applique, lampe murale
Zasilanie	~230V, 50/60 Hz

Autres finitions



