Suspension EPLI MINI blanc

https://ummo-lighting.fr/fr/epli-mini/7431-suspension-epli-mini-blanc-5906733721647.html

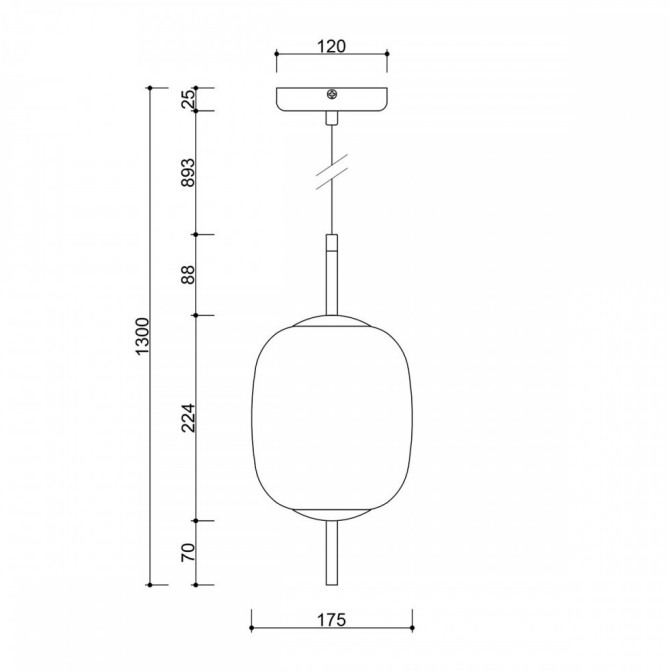

Prix : **959,00 zł** brut

Fabricant : **UMMO Lighting**

Code produit : **EM0111P0**

EAN : **5906733721647**

Description

Description du design

EPLI MINI est une lampe suspendue minimaliste au caractère subtilement japonais. Sa forme unique rappelle celle d'une lanterne en papier - légère, organique et harmonieuse. Le diffuseur en verre blanc laiteux a une forme légèrement incurvée, qui contraste avec les accents verticaux simples des manchons supérieur et inférieur.

Ainsi, l'EPLI MINI devient non seulement une source de lumière, mais aussi un élément décoratif à part entière, sculptural et équilibré. La combinaison du noir (Jet Black RAL 9005) ou du blanc (RAL 9003) lui confère de l'élégance et lui permet de s'intégrer facilement dans de nombreux styles d'intérieur - du japonais au contemporain en passant par le loft doux et le classique moderne.

Composants et fonctionnalité de la lampe

La lampe se compose d'un abat-jour arrondi en verre blanc laiteux d'un diamètre de 17,5 cm et d'une hauteur de 22,4 cm. Sa forme douce et sa

finition satinée diffusent subtilement la lumière, créant une lueur agréable et uniforme. Cette lumière n'est pas éblouissante - elle enveloppe l'espace, créant une atmosphère de paix et de tranquillité.

Cette atmosphère est complétée par les détails métalliques des manches supérieurs et inférieurs, qui sont recouverts d'une couche élégante et structurée. Le contraste entre la lumière chaude du verre et l'accent mat et graphique du métal confère à la lampe un caractère moderne et distinctif.

La lampe est suspendue à un câble en polyester tressé d'une longueur de 89,3 cm, ce qui, avec l'abat-jour, donne une hauteur totale maximale de 130 cm. La collerette de plafond d'un diamètre de 12 cm assure une fixation esthétique et stable ainsi qu'une composition d'ensemble cohérente.

La source lumineuse est une ampoule LED à économie d'énergie avec culot G9 (max. 12 W), qui émet une lumière chaude et atmosphérique - idéale pour créer une atmosphère dans les intérieurs privés et commerciaux.

Application et indice de protection IP20 / IP44

EPLI MINI convient aux intérieurs privés et commerciaux et est idéal pour une utilisation au-dessus d'une table, d'un îlot de cuisine, d'un hall d'entrée, d'un espace de détente ou d'une salle de bain (version IP44). Sa forme harmonieuse et ses dimensions réduites permettent de l'accrocher individuellement ou en groupe, créant ainsi des compositions lumineuses.

Le modèle est disponible en deux versions d'étanchéité :

- **IP20** - pour les espaces secs tels que le salon, la salle à manger ou la chambre à coucher.
- **IP44** - pour les salles de bains ou les zones à forte humidité (disponible séparément).

Fabriquée à la main et unique

Chaque lampe EPLI MINI est assemblée à la main en Pologne à partir de composants de haute qualité. Des détails raffinés, un verre de forme parfaite et un câble tressé en textile sont les caractéristiques de la marque UMMO. Il s'agit d'un produit destiné à ceux qui apprécient un design conscient et intemporel.

EPLI MINI - caractéristiques principales

- Lampe suspendue de la collection EPLI MINI.
- Diffuseur en verre blanc laiteux, 17,5 cm de diamètre et 22,4 cm de hauteur.
- Détails verticaux caractéristiques en métal.
- Plafonnier en métal de 12 cm de diamètre.
- Câble tressé en textile, longueur 89,3 cm.
- Hauteur totale de la lampe : 130 cm.
- Douille G9, max 12W LED.
- Indice de protection IP20, IP44.
- Couleurs : blanc RAL 9003, noir RAL 9005.
- Fabriquée à la main à partir de verre et de métal de haute qualité.
- Idéal pour les intérieurs privés et commerciaux modernes.

Collection EPLI MINI

La collection EPLI MINI est une série de lampes conçues pour les petits espaces qui ont besoin d'un éclairage fonctionnel mais esthétique. Les modèles EPLI MINI conservent le design caractéristique des lampes EPLI plus grandes, offrant des formes compactes et une lumière subtile et diffuse. La série comprend la petite lampe suspendue EPLI MINI, la lampe de table EPLI MINI ST, l'applique murale EPLI MINI W et les solutions multipoints - le plafond EPLI MINI 3P et la réglette de plafond EPLI MINI 3L, qui permettent de créer des compositions lumineuses cohérentes dans les petits intérieurs.

La collection EPLI MINI peut être le complément parfait de la collection EPLI, la série originale qui constitue la base de toute la famille de lampes EPLI. Cet ensemble comprend des luminaires idéaux pour l'éclairage des habitations et des espaces commerciaux. La collection comprend une lampe suspendue EPLI, une deuxième version de la lampe suspendue EPLI B et la lampe de table EPLI ST. Les modèles EPLI se distinguent par leur forme légère et leur abat-jour en verre blanc laiteux, qui diffuse subtilement la lumière pour créer une atmosphère agréable et chaleureuse.

Les deux collections permettent de créer un agencement lumineux harmonieux, fonctionnel et esthétique qui s'adapte à une variété de besoins et de tailles d'intérieurs.

Informations techniques

Source lumineuse incluse	Non
Type de fil	G9 LED
Puissance maximale du luminaire	1 x 12W
Degré de propriété intellectuelle	IP20
Longueur du câble	89,3 cm
Longueur	17.5cm
Largeur	17.5cm
Hauteur	38,2 cm
Diamètre de la grille de plafond	12cm
Matériaux de construction	métal / verre
Couleurs	blanc (blanc de signalisation RAL 9003)
Couleur du câble	blanc
Type de tresse	polyester
Couleur de la teinte	blanc
Garantie	24 mois
Commentaires supplémentaires	produit fait à la main sur commande
Type / application	lampe de plafond, lampe suspendue
Longueur totale	130cm
Zasilanie	~230V, 50/60 Hz

Autres finitions

