KOP B applique murale / applique murale noire avec étanchéité IP44 renforcée

https://ummo-lighting.fr/fr/kop/7373-kop-b-applique-murale-applique-murale-noire-avec-etancheite-ip44-renforcee-5906733722323.html

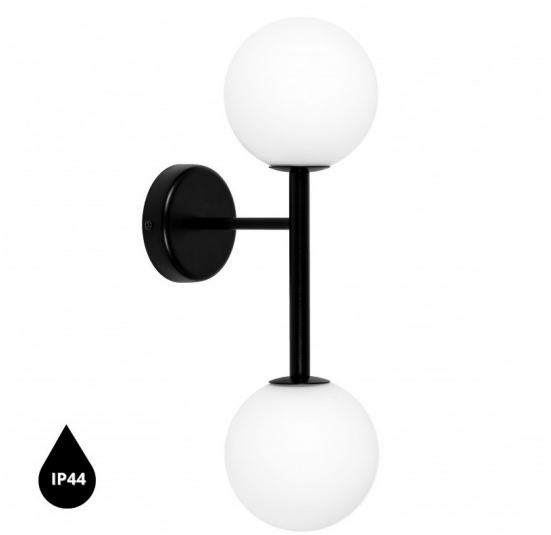

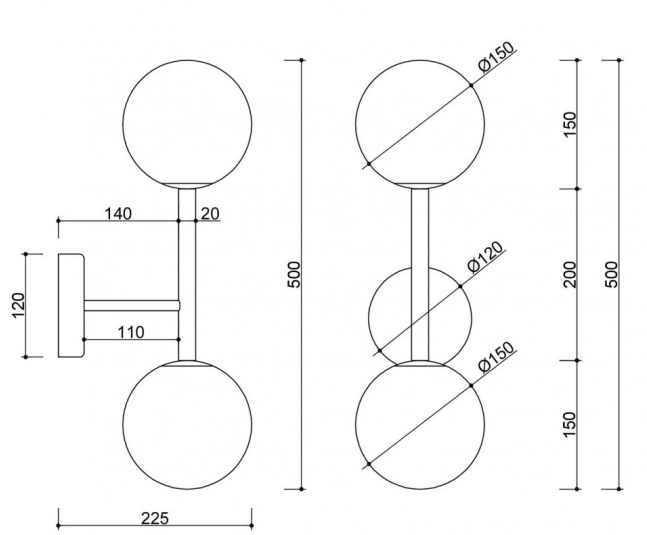

Prix : 287,56 € brut

Fabricant : **UMMO Lighting**

Code produit : **KPB220S0**

EAN : **5906733722323**

Description

Description du design

Kop B est une élégante applique murale qui reprend l'idée du modèle Kop A - cette fois avec deux abat-jour sphériques blanc laiteux d'un diamètre de 15 cm. Leur disposition de part et d'autre du tube métallique vertical crée une composition lumineuse équilibrée mais dynamique, rappelant un système planétaire en mouvement. La lampe attire l'attention par la subtilité de sa forme et sa légèreté graphique, s'intégrant parfaitement dans les intérieurs modernes, minimalistes et intemporels.

Composants et fonctionnalité de la lampe

Kop B se compose de deux abat-jours en verre blanc laiteux d'un diamètre de 15 cm, placés de part et d'autre d'un tube métallique vertical. L'ensemble de la structure est en métal peint par poudrage en noir (Jet Black RAL 9005) ou en blanc (RAL 9003), ce qui confère à la lampe un caractère moderne et distinctif. Les dimensions du luminaire sont de 22,5 cm de longueur, 15 cm de largeur et 50 cm de hauteur, ce qui lui confère un aspect mince mais décisif.

La source lumineuse est constituée de deux ampoules LED interchangeables (filetage G9, max. 2×12W), ce qui permet de régler librement la puissance lumineuse et la couleur - d'une lumière chaude et relaxante à une lumière plus fonctionnelle et plus froide.

Utilisation et classe de protection IP20 / IP44

Le Kop B s'impose comme un élément d'éclairage remarquable dans le salon, l'entrée, le couloir, la chambre à coucher ou l'espace commercial. Grâce à ses deux points lumineux, elle peut être utilisée comme source de lumière principale ou complémentaire, tout en décorant l'intérieur. La lampe est disponible en deux versions d'étanchéité - IP20 pour les zones sèches et IP44, qui permet une installation dans les salles de bains ou autres zones exposées à l'humidité.

D'autres lampes de la collection KOP complètent parfaitement Kop B : les appliques KOP A, KOP C et KOP F, la lampe suspendue KOP E et le plafond KOP D. Ensemble, ils forment un système d'éclairage cohérent, permettant un style uniforme dans tout l'intérieur.

Fabriqué à la main et individuel

Chaque lampe est assemblée à la main avec précision et souci du détail, ce qui lui confère un caractère unique. Kop B n'est pas seulement une applique murale - c'est un élément d'intérieur soigneusement conçu qui apporte un équilibre esthétique et une harmonie lumineuse.

Elle se distingue par

- Deux abat-jour laiteux - une double portion de lumière douce et diffuse.
- Couleur de construction classique noire ou blanche.
- Choix de l'indice de protection IP20 ou IP44.
- Forme harmonieuse avec des lignes verticales prononcées.
- Fait partie de la collection KOP - pour une composition lumineuse cohérente dans toute la maison.
- Disponible en deux couleurs sophistiquées : noir profond (Jet Black RAL 9005) et blanc pur (Signal White RAL 9003).

Informations techniques

Source lumineuse incluse	Non
Type de fil	G9 LED
Puissance maximale du luminaire	2 x 12W
Degré de propriété intellectuelle	IP44
Longueur	22.5cm
Largeur	15cm
Hauteur	50cm
Diamètre de la grille de plafond	12cm
Matériaux de construction	métal / verre
Couleurs	noir (Jet Black RAL 9005)
Couleur de la teinte	blanc
Garantie	24 mois
Commentaires supplémentaires	produit fait à la main sur commande
Type / application	applique, lampe murale
Zasilanie	~230V, 50/60 Hz

Autres finitions

