KOBAN D lampe murale / applique murale noire avec étanchéité IP44 renforcée

https://ummo-lighting.fr/fr/koban/7366-koban-d-lampe-murale-applique-murale-noire-avec-etancheite-ip44-renforcee-5906733721913.html



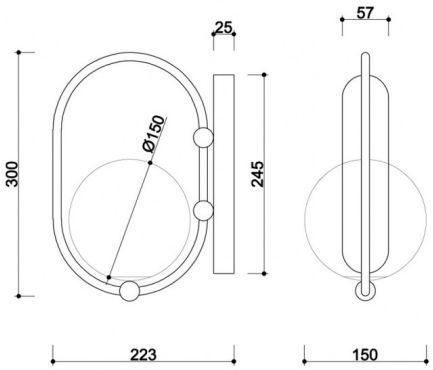

Prix : 182,68 € brut

Fabricant : **UMMO Lighting**

Code produit : **KOD120S0**

EAN : **5906733721913**

Description

Description du design

KOBAN D est une applique de la collection KOBAN qui allie la fonctionnalité d'une applique à une forme épurée et minimaliste. Son design repose sur la juxtaposition simple et graphique d'un cadre métallique et d'un abat-jour sphérique en verre blanc laiteux d'un diamètre de 15 cm. Le verre mat diffuse subtilement la lumière, offrant un éclairage agréable et non éblouissant.

Sa forme est liée à l'ensemble de la collection KOBAN, s'inspirant de la liberté, de la flexibilité et du mouvement ludique des enfants. KOBAN D convient à la fois comme accent d'éclairage unique et dans des compositions avec d'autres luminaires de la série - apportant une géométrie calme et lumineuse à l'intérieur.

Composants et fonctionnalité de la lampe

La lampe est fabriquée en métal et en verre. Le cadre métallique et le cadre mural ont une finition mate et structurée qui souligne le caractère à la

fois moderne et intemporel du luminaire. Le diffuseur en verre d'un diamètre de 15 cm est en verre blanc laiteux et diffuse une lumière douce.

A l'intérieur se trouve un support pour une source lumineuse de type G9 (LED, maximum 12W). La lampe mesure 22,3 cm de long, 15 cm de large et 30 cm de haut. Elle est conçue pour un montage mural, par exemple à côté d'un lit, au-dessus d'un miroir, dans une entrée ou dans un couloir.

Variantes d'application et de protection IP20 / IP44

Le KOBAN D est disponible en deux niveaux de protection différents :

- **IP20** - pour les intérieurs secs tels que les chambres à coucher, les salles de séjour, les couloirs,
- **IP44** - pour les pièces plus humides, comme les salles de bains ou les cuisines.

La lampe convient donc aussi bien aux espaces de vie qu'aux zones plus exigeantes telles que les salles de bains des hôtels, les espaces de bien-être ou les cuisines modernes.

Le modèle D fait partie de la vaste collection KOBAN, qui comprend également des lampes suspendues (KOBAN A, B et C), un deuxième modèle d'applique murale (KOBAN E) et une lampe de table (KOBAN ST). Il s'agit d'une série d'éclairages visuellement cohérente, qui permet d'aménager harmonieusement des intérieurs entiers dans une esthétique unique.

Fabriqué à la main et unique

Chaque lampe KOBAN D est créée par un processus d'assemblage à la main avec une attention particulière aux détails, à la qualité et à la finition. C'est une proposition unique pour ceux qui recherchent non seulement la fonctionnalité mais aussi une subtile singularité dans les objets de tous les jours. Fabriquée à la main, chaque armature a un caractère unique - cohérent avec l'esthétique de l'ensemble de la collection, mais raffiné dans les moindres détails.

KOBAN D - Caractéristiques principales

- Diffuseur sphérique en verre blanc laiteux d'un diamètre de 15 cm - lumière douce et homogène.
- Cadre et lunette en métal - finition mate par poudrage.
- Montage mural - idéal comme lumière d'ambiance ou d'appoint.
- Source lumineuse : G9 (LED, max 12W).
- Dimensions : longueur 22,3 cm, largeur 15 cm, hauteur 30 cm.
- Disponible en deux couleurs : noir RAL 9005 et blanc RAL 9003.
- Variantes de protection : IP20 et IP44 - pour les intérieurs secs et très humides.
- Fait partie de la collection KOBAN - une possibilité de créer un ensemble d'éclairage cohérent.

Informations techniques

Source lumineuse incluse	Non
Type de fil	G9 LED
Puissance maximale du luminaire	1 x 12W
Degré de propriété intellectuelle	IP44
Longueur	22.3cm
Largeur	15cm
Hauteur	30cm
Dimensions du rail de plafond longueur x largeur	24,5cm x 5,7cm
Matériaux de construction	métal / verre
Couleurs	noir (Jet Black RAL 9005)
Couleur de la teinte	blanc
Garantie	24 mois
Commentaires supplémentaires	produit fait à la main sur commande
Type / application	applique, lampe murale
Zasilanie	~230V, 50/60 Hz

Autres finitions

