SUGURI Plafonnier noir de taille XL

https://ummo-lighting.fr/fr/suguri/7264-suguri-a-noir-xl-plafonnier-5906733721401.html

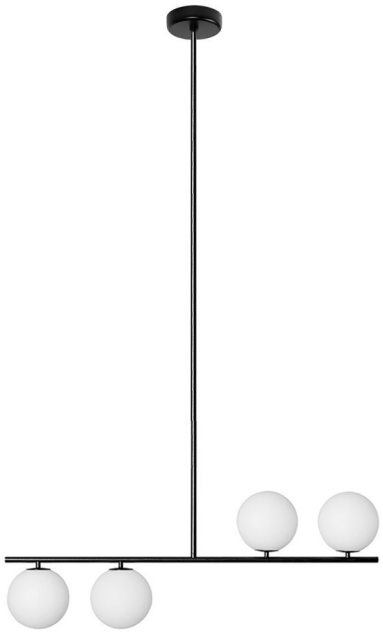

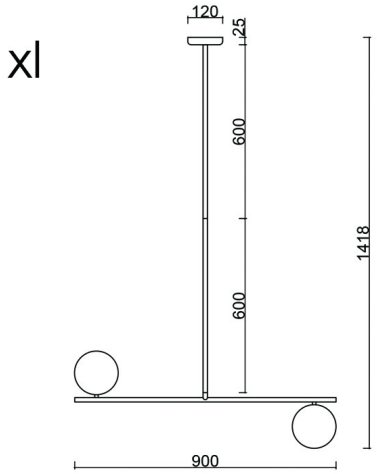

Prix : **2 469,00 zł** brut

Fabricant : **UMMO Lighting**

Code produit : **SGA122R66**

EAN : **5906733721401**

Description

Les lampes de la collection SUGURI, créées dans le cadre de la collaboration entre la marque UMMO et le studio SALAK, marchent sur la corde raide. Les lampes suspendues de cette série sont basées sur un cadre métallique sur lequel ont poussé des sphères de verre blanc laiteux. Suguri signifie groseilleen japonais . C'est la branche de ce fruit qui a inspiré le design de la collection. Les luminaires sont disponibles en noir et en blanc dans quatre variantes : source lumineuse simple, double, triple ou quadruple. Optez pour les luminaires de la collection SUGURI et voyez votre intérieur s'enrichir d'une lumière élégante.

Informations techniques

Source lumineuse incluse	Non
Type de fil	G9 LED
Tension d'entrée	220-240V
Puissance maximale du luminaire	4 x 12W
Degré de propriété intellectuelle	IP20
Largeur	90cm
Hauteur	142cm
Profondeur	15cm
Diamètre de la grille de plafond	12cm
Matériaux de construction	métal / verre
Diamètre de l'abat-jour	15cm
Dimmable	oui
Garantie	24 mois
Commentaires supplémentaires	produit fait à la main sur commande
Type / application	lampe de plafond, lampe suspendue

Autres finitions

