# SUGURI Plafonnier noir de taille M

https://ummo-lighting.fr/fr/suguri/7260-suguri-un-plafonnier-noir-en-taille-m-5906733721364.html

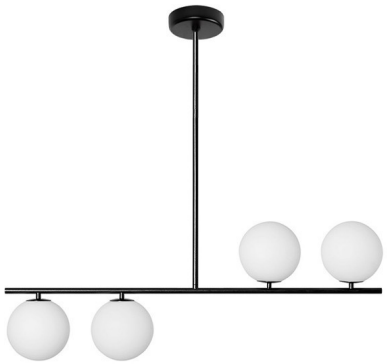

m

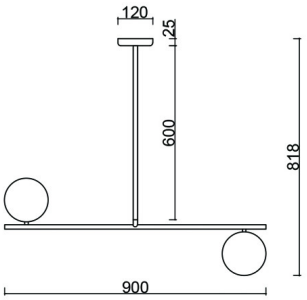


Prix : 577,81 € brut

Fabricant : **UMMO Lighting**

Code produit : **SGA122R06**

EAN : **5906733721364**

## Description

Les lampes de la collection SUGURI, créées dans le cadre de la collaboration entre la marque UMMO et le studio SALAK, marchent sur la corde raide. Les lampes suspendues de cette série sont basées sur un cadre métallique sur lequel ont poussé des sphères de verre blanc laiteux. Suguri signifie groseilleen japonais . C'est la branche de ce fruit qui a inspiré le design de la collection. Les luminaires sont disponibles en noir et en blanc dans quatre variantes : source lumineuse simple, double, triple ou quadruple. Optez pour les luminaires de la collection SUGURI et voyez votre intérieur s'enrichir d'une lumière élégante.

## Informations techniques

| | |
|---|---|
| **Source lumineuse incluse** | Non |
| **Type de fil** | G9 LED |
| **Tension d'entrée** | 220-240V |
| **Puissance maximale du luminaire** | 4 x 12W |
| **Degré de propriété intellectuelle** | IP20 |
| **Largeur** | 90cm |
| **Hauteur** | 82cm |
| **Profondeur** | 15cm |
| **Diamètre de la grille de plafond** | 12cm |
| **Matériaux de construction** | métal / verre |
| **Diamètre de l'abat-jour** | 15cm |
| **Dimmable** | oui |
| **Garantie** | 24 mois |
| **Commentaires supplémentaires** | produit fait à la main sur commande |
| **Type / application** | lampe de plafond, lampe suspendue |

## Autres finitions


