Lampe de table SALLO ST blanche

https://ummo-lighting.fr/fr/sallo/7253-lampe-de-table-sallo-st-blanc-5906733721050.html

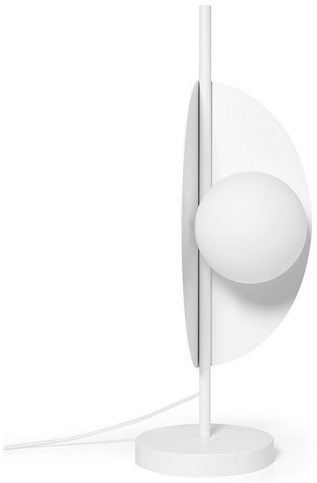

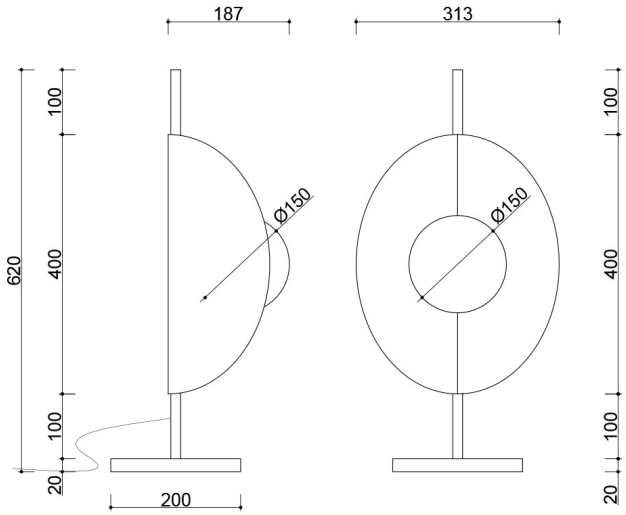

Prix : 458,29 € brut

Fabricant : **UMMO Lighting**

Code produit : **SST111P1**

EAN : **5906733721050**

Description

Une perle pêchée dans la mer Baltique ? Non, il s'agit de SALLO, une collection de suspensions, d'appliques, de lampadaires et de lampes de table minimalistes, fruit de la collaboration entre le studio SALAK et la marque UMMO. Les abat-jours ressemblent à des coquillages avec des perles ou à des têtes dans des chapeaux aplatis. Cette forme originale fait des luminaires de cette collection un choix idéal pour ceux qui recherchent un design moderne et élégant. Cette série phénoménale de luminaires allie caractère moderniste et design contemporain. Les modèles sont disponibles en deux couleurs : noir et blanc. Les lampes suspendues sont équipées d'une, deux ou trois sources lumineuses LED et les autres de sources lumineuses simples. La collection a atteint la finale du concours Good Design 2022. Découvrez SALLO - un véritable trésor d'éclairage conçu sur les rives de la mer polonaise.

Informations techniques

Source lumineuse incluse	Non
Type de fil	G9 LED
Tension d'entrée	220-240V
Puissance maximale du luminaire	1 x 12W
Degré de propriété intellectuelle	IP20
Largeur	31cm
Hauteur	40cm
Profondeur	22cm
Diamètre de la grille de plafond	12cm
Matériaux de construction	métal / verre
Couleurs	blanc (blanc de signalisation RAL 9003)
Couleur du câble	blanc
Type de tresse	polyester
Couleur de la teinte	blanc
Diamètre de l'abat-jour	15cm
Couleur du cadre	blanc
Garantie	24 mois
Commentaires supplémentaires	produit fait à la main sur commande
Type / application	lampe de table

Autres finitions

