SUPURU 3P black hanging lamp / plafond

https://ummo-lighting.fr/fr/supuru/6552-supuru-3p-black-hanging-lamp-plafond-5906733724075.html

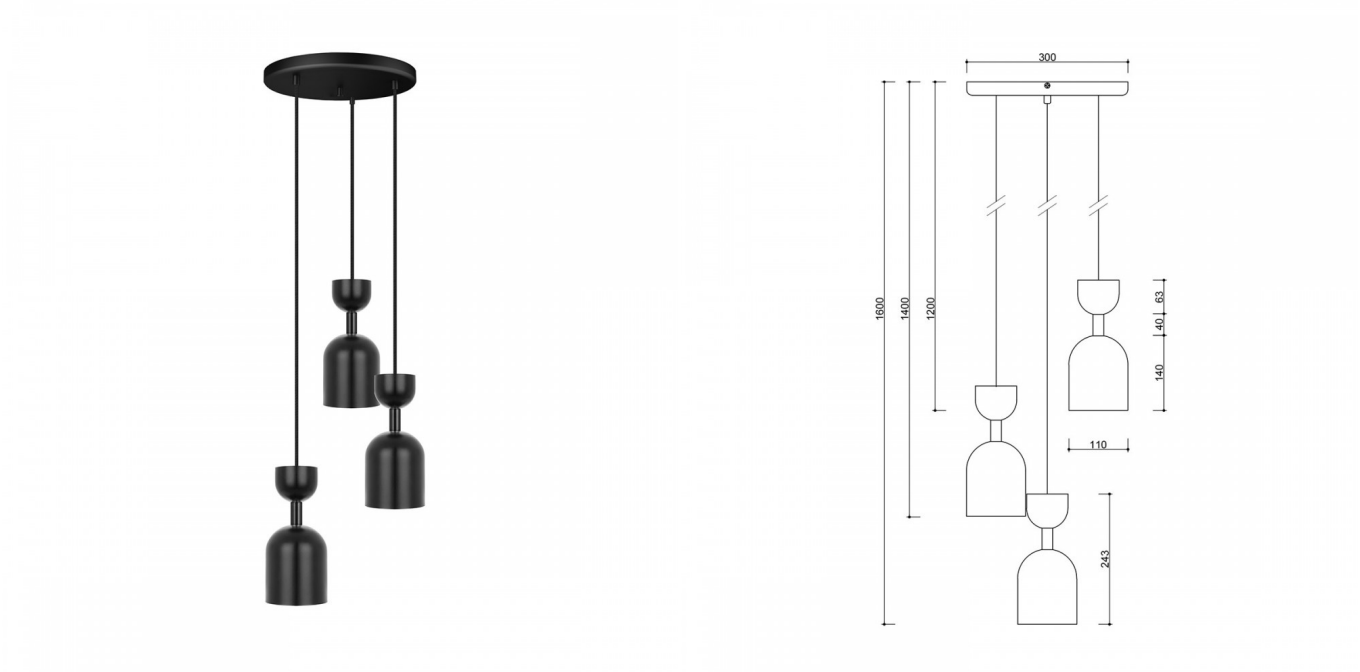

Prix : 329,03 € brut

Fabricant : **UMMO Lighting**

Code produit : **SUP322P3**

EAN : **5906733724075**

Description

Le noir et le blanc, un duo infaillible ! Lors de la création de la nouvelle collection de lampes, nous avons à nouveau opté pour une combinaison de couleurs universelle. Supuru lighting est né de notre amour du minimalisme et des formes simples, qui caractérisent depuis le début notre autre marque, UMMO. Dans la collection, vous trouverez des appliques et des plafonniers - seuls, mais aussi doubles ou triples sur une bande ou une tête de ligne ronde. Elles se distinguent toutes par leur design original et la combinaison inhabituelle d'éléments - abat-jour, tube et parabole inversée - qui attirent immédiatement le regard. Blanc classique ou noir, ou encore l'une de ces deux couleurs combinée à des détails en laiton - quelle lampe Supuru convient à votre intérieur ?

Informations techniques

Source lumineuse incluse	Non
Type de fil	GU10 LED
Tension d'entrée	220-240V
Puissance maximale du luminaire	3 x 10W
Degré de propriété intellectuelle	IP20
Longueur du câble	90cm, 110cm, 130cm
Longueur	160cm
Largeur	30cm
Diamètre de la grille de plafond	30cm
Matériaux de construction	métal
Couleurs	noir (Jet Black RAL 9005)
Couleur du câble	noir
Type de tresse	polyester
Couleur de la teinte	noir
Diamètre de l'abat-jour	11cm
Couleur du cadre	noir
Dimmable	oui
Garantie	24 mois
Commentaires supplémentaires	produit fait à la main sur commande
Type / application	plafonnier, plafond

Autres finitions


