PLAAT A 3L plafonnier triple laiton blanc

https://ummo-lighting.fr/fr/plaat/6536-plaat-a-3l-plafonnier-triple-laiton-blanc-5906733723900.html



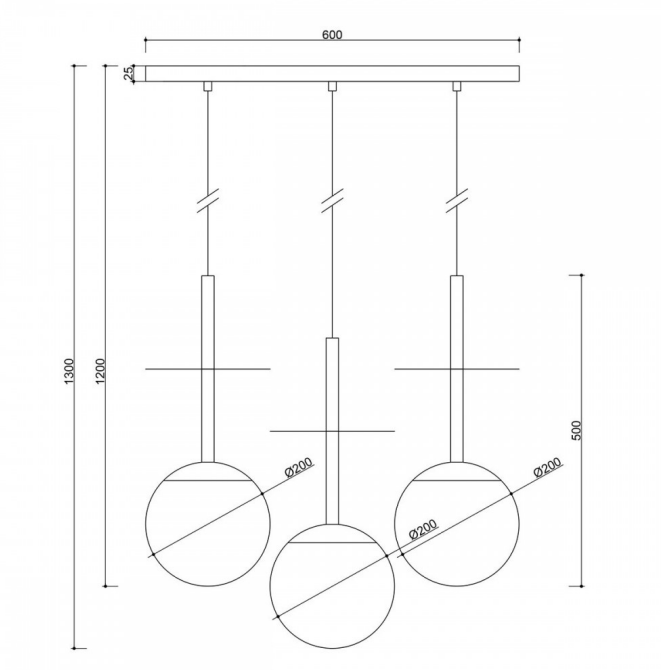

Prix : **2 199,00 zł** brut

Fabricant : **UMMO Lighting**

Code produit : **PLL331P0**

EAN : **5906733723900**

Description

La collection PLAAT est certainement liée à la poétesse et écrivaine Sylvia Plath par son abat-jour en verre :) La sphère d'un blanc laiteux, caractéristique des lampes UMMO, est conçue pour révéler la poésie de la lumière. Les tubes métalliques sont traversés par un disque fin qui, tel un parapluie, protège le grand abat-jour d'une élégante coiffe. C'est le disque métallique qui distingue les luminaires PLAAT, qui se déclinent en deux variantes de couleur : noir et blanc et noir et blanc avec des éléments dorés. Dans cette série, vous trouverez, selon la taille du tube, des lampes suspendues, des plafonniers, des plafonds, ainsi que des lampes de table. Les luminaires UMMO sont assemblés à la main à partir de composants de haute qualité dans notre studio de Gdynia. Nous sommes chez nous avec la lumière :)

Informations techniques

Source lumineuse incluse	Non
Type de fil	E27 LED
Tension d'entrée	220-240V
Puissance maximale du luminaire	3 x 15W
Degré de propriété intellectuelle	IP20
Longueur du câble	70cm, 80cm, 70cm
Longueur	130cm
Largeur	60cm
Matériaux de construction	métal / laiton / verre
Couleurs	blanc (Signal White RAL 9003) / laiton
Couleur du câble	blanc
Type de tresse	polyester
Couleur de la teinte	blanc
Diamètre de l'abat-jour	20cm
Couleur du cadre	blanc / or
Dimmable	oui
Garantie	24 mois
Commentaires supplémentaires	produit fait à la main sur commande
Type / application	lampe de plafond, lampe suspendue

Autres finitions



