LUOTI 3P white hanging lamp / plafond

https://ummo-lighting.fr/fr/luoti/6528-luoti-3p-white-hanging-lamp-plafond-5906733723832.html



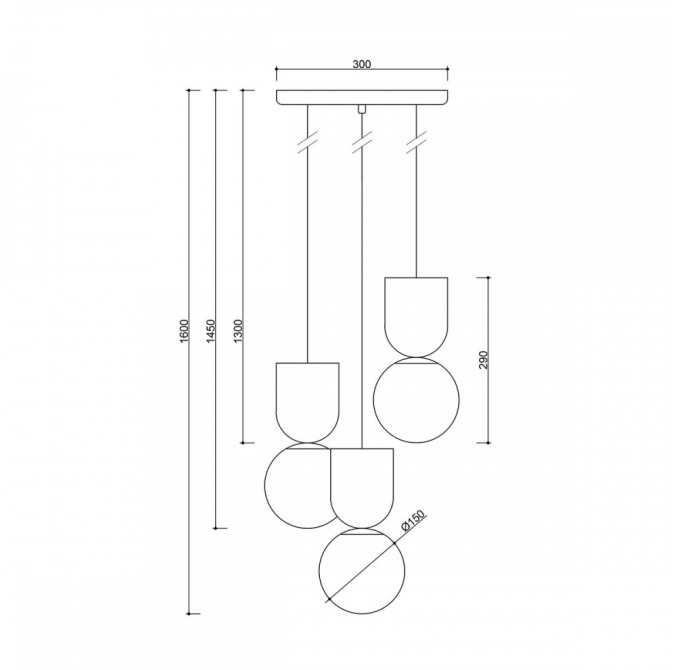

Prix : **411,95 €** brut

Fabricant : **UMMO Lighting**

Code produit : **LUP311P3**

EAN : **5906733723832**

Description

Description du design

LUOTI 3P est un plafond triple qui allie une géométrie moderne à une douceur subtile des formes. Son nom - inspiré du mot finlandais luoti, qui signifie "goutte" - fait référence aux trois diffuseurs sphériques en verre blanc laiteux, qui flottent dans l'espace comme des gouttes de lumière suspendues.

LUOTI 3P trouvera sa place aussi bien dans les espaces privés, tels que le salon ou la salle à manger, que dans les bureaux modernes ou les locaux commerciaux. C'est une proposition pour ceux qui apprécient la simplicité raffinée et la discipline architecturale.

Composants et fonctionnalité de la lampe

Le plafond LUOTI 3P est composé de trois abat-jour sphériques en verre blanc laiteux d'un diamètre de 15 cm, disposés à différentes hauteurs (101 cm, 116 cm, 131 cm), ce qui ajoute de la profondeur spatiale et du dynamisme à la composition. Les abat-jour sont suspendus à des câbles en polyester tressé, dont la couleur s'harmonise avec celle du plafonnier en métal noir peint en mat structurel.

La monture de la lampe se présente sous la forme d'un plafond plat et circulaire d'un diamètre de 30 cm. La longueur totale de l'ensemble (du plafond au bord inférieur de l'abat-jour le plus bas) est de 160 cm. La lampe est adaptée à trois sources lumineuses LED de type G9 (max. 3x12W), ce qui offre une grande flexibilité dans le choix de la couleur et de l'intensité de la lumière.

Application et classe d'étanchéité IP20

LUOTI 3P est conçu pour être utilisé dans des espaces intérieurs secs, avec un indice de protection IP20. C'est le choix idéal pour des pièces telles que le salon, la salle à manger, le couloir, l'escalier ou la chambre à coucher - partout où le design rencontre la fonctionnalité.

Grâce aux différentes longueurs de suspension des abat-jour, la lampe crée un clair-obscur attrayant et permet de modeler l'atmosphère de l'intérieur, devenant non seulement une source de lumière, mais aussi un élément de design.

Fait à la main et unique

Chaque plafond LUOTI 3P est assemblé à la main avec le souci du détail - de la coupe des fils à l'assemblage des abat-jours en verre. Il s'agit d'un produit non seulement conçu, mais aussi fabriqué en tenant compte des besoins individuels de l'utilisateur. En choisissant LUOTI, vous investissez dans la qualité, la durabilité et un design qui ne suit pas les tendances, mais les crée.

LUOTI 3P - caractéristiques principales

- Forme moderne et spatiale inspirée de la forme d'une goutte d'eau.
- Trois abat-jour en verre blanc laiteux d'un diamètre de 15 cm.
- Longueur de câble variable : 101 / 116 / 131 cm.
- Deux couleurs au choix : blanc RAL 9003, noir RAL 9005.
- Source lumineuse : 3x G9 LED (max 12W).
- Classe de protection : IP20 - pour une utilisation à l'intérieur.
- Fabriqué à la main - détails uniques et haute qualité.

Informations techniques

Source lumineuse incluse	Non
Type de fil	G9 LED
Tension d'entrée	220-240V
Degré de propriété intellectuelle	IP20
Longueur du câble	101cm, 116 cm, 131cm
Longueur	30cm
Largeur	30cm
Hauteur	29cm
Diamètre de la grille de plafond	30cm
Matériaux de construction	métal / verre
Couleurs	blanc (blanc de signalisation RAL 9003)
Couleur du câble	blanc
Type de tresse	polyester
Couleur de la teinte	blanc
Garantie	24 mois
Commentaires supplémentaires	produit fait à la main sur commande
Type / application	plafonnier, plafond
Longueur totale	160cm
Zasilanie	~230V, 50/60 Hz

Autres finitions

