BORRA B 3P plafonnier triple avec laiton

https://ummo-lighting.fr/fr/borra/6517-borra-b-3p-plafonnier-triple-avec-laiton-5906733723702.html



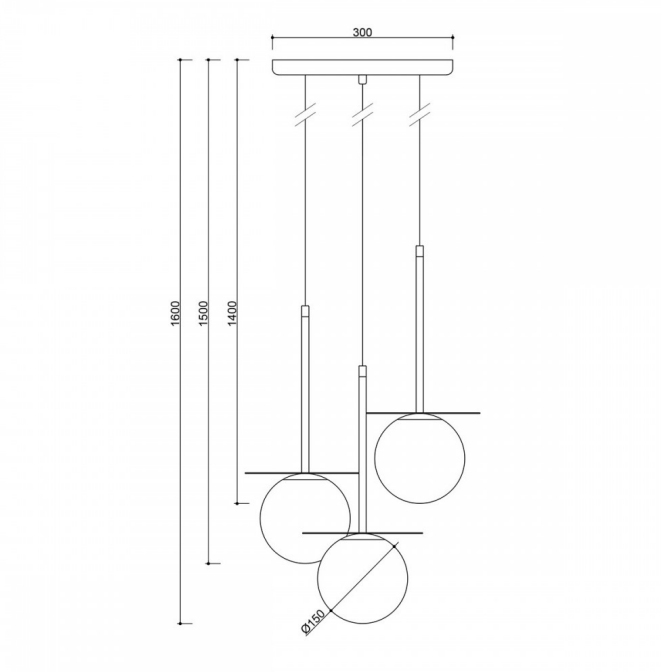

Prix : **546,10 €** brut

Fabricant : **UMMO Lighting**

Code produit : **BRB331P3**

EAN : **5906733723702**

Description

Description du design

BORRA B 3P est une élégante lampe suspendue triple de la collection BORRA - une collection qui, conformément à son nom inspiré du suédois borra ("percer"), répond avec précision aux besoins esthétiques des intérieurs contemporains. Le modèle 3P apporte légèreté, rythme et symétrie équilibrée à l'espace, en combinant une géométrie classique avec une touche de modernité.

Trois abat-jour sphériques, d'un blanc laiteux, posés sur des disques en laiton laqué brossé, forment une composition spatiale suspendue à des fils textiles, cohérente grâce à la grille circulaire minimaliste du plafond. Cette lampe ne se contente pas d'éclairer, elle organise également l'espace autour d'elle.

Composants et fonctionnalité de la lampe

Chacun des trois abat-jour en verre de 15 cm de diamètre est suspendu indépendamment et terminé par un disque en laiton de 20 cm de diamètre. Le disque a une fonction à la fois esthétique et lumineuse - il reflète la lumière et l'adoucit subtilement, créant une agréable lueur diffuse.

L'ensemble est stabilisé par une collerette de plafond de 30 cm de diamètre, qui organise harmonieusement le système de suspension et complète la composition visuelle. La lampe est soutenue par trois câbles en polyester tressé. D'une longueur totale de 160 cm, ce modèle est également idéal pour les intérieurs hauts.

Chaque abat-jour est équipé d'une source lumineuse G9 LED interchangeable d'une puissance maximale de 12 W - jusqu'à 36 W au total - qui permet un éclairage atmosphérique et uniformément diffus, idéal pour créer une atmosphère dans l'espace.

Application et classe de protection IP20

BORRA B 3P a été conçue pour les aménagements dans lesquels la lumière est un élément important du design. Elle est parfaite comme lampe centrale dans le salon, au-dessus de la table basse, dans la salle à manger ou le coin salon.

Sa forme convient parfaitement aux intérieurs privés de grande hauteur ainsi qu'aux espaces commerciaux - halls d'entrée, halls d'hôtel, boutiques, zones de spa.

La classe de protection IP20 indique que la lampe est destinée à des espaces intérieurs secs - il n'est pas recommandé de l'utiliser dans des zones humides.

BORRA B 3P fait partie d'une collection plus large - avec la lampe suspendue BORRA B, l'applique BORRA A et la lampe de table BORRA ST, elle forme une famille d'éclairage cohérente, idéale pour une décoration d'intérieur complète.

Matériaux artisanaux et durables

Tous les composants de la lampe sont fabriqués à partir de matériaux de la plus haute qualité et l'ensemble de la lampe est assemblé à la main. Le laiton brossé de ce modèle est laqué pour protéger sa surface délicate.

BORRA B 3P est une composition unique de lumière, d'élégance et de proportions - conçue pour ceux qui recherchent une forme intemporelle mais distinctive.

BORRA B 3P - caractéristiques principales

- Lampe suspendue à triple plafond de la collection BORRA d'UMMO.
- Trois abat-jours en verre blanc laiteux (⌀15 cm) avec des disques en laiton laqué (⌀20 cm).
- Bandeau rond blanc au plafond (⌀30 cm).
- Trois câbles en tresse textile blanche, longueur totale : 160 cm.
- Classe de protection IP20 - pour une utilisation dans des intérieurs secs uniquement.
- Idéal pour les salons, les salles à manger, les halls d'entrée, les boutiques et les espaces commerciaux.
- Couleurs : blanc RAL 9003, noir RAL 9005, laiton brossé.
- Assemblage à la main - travail de précision et durabilité des détails.
- Fait partie de la collection BORRA - possibilité de créer une composition complète avec les lampes A, B, B 3L et ST.

Informations techniques

Source lumineuse incluse	Non
Type de fil	G9 LED
Puissance maximale du luminaire	3 x 12W
Degré de propriété intellectuelle	IP20
Longueur	30cm
Largeur	30cm
Hauteur	43cm
Diamètre de la grille de plafond	30cm

Matériaux de construction	métal / laiton / verre
Couleurs	laiton
Couleur du câble	blanc
Type de tresse	polyester
Couleur de la teinte	blanc
Garantie	24 mois
Commentaires supplémentaires	produit fait à la main sur commande
Type / application	lampe de plafond, lampe suspendue
Longueur totale	160cm
Zasilanie	~230V, 50/60 Hz

Autres finitions

