BORRA B 3L plafonnier triple en laiton

https://ummo-lighting.fr/fr/borra/6516-borra-b-3l-plafonnier-triple-en-laiton-5906733723696.html



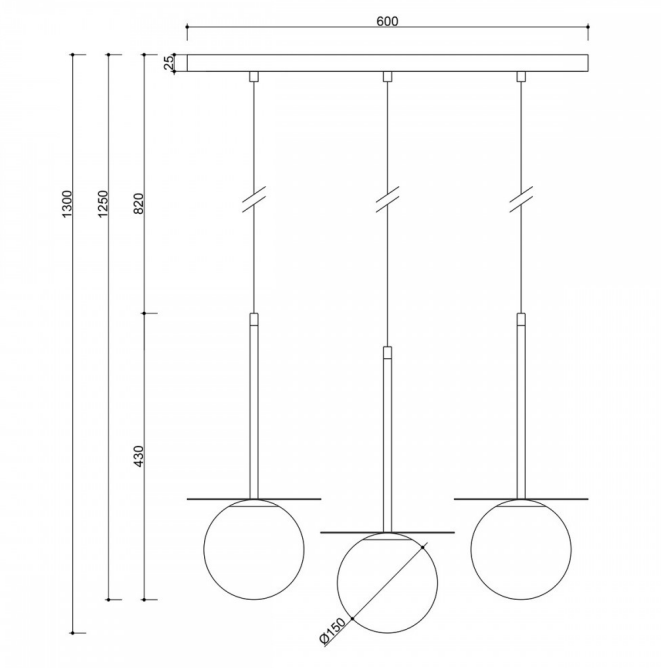

Prix : **546,10 €** brut

Fabricant : **UMMO Lighting**

Code produit : **BRB331PL**

EAN : **5906733723696**

Description

Description du design

BORRA B 3L est une lampe suspendue triple de la collection BORRA, une collection qui, comme son nom l'indique, s'inscrit dans votre mémoire et votre intérieur et y reste pendant des années. Dans cette version, l'harmonie géométrique et les matériaux nobles prennent un nouveau rythme : trois sources lumineuses suspendues à une seule bande minimaliste créent une composition spectaculaire et légère à la fois.
Alliant précision contemporaine et sens du style intemporel, les abat-jours sphériques blanc laiteux sont juxtaposés à des disques de laiton brossé qui reflètent subtilement la lumière, apportant profondeur et élégance à l'intérieur. Le laiton se couvre d'une patine naturelle au fil du temps, acquérant ainsi un aspect encore plus noble.

Composants et fonctionnalité de la lampe

Trois abat-jour sphériques en verre blanc laiteux (⌀15 cm chacun) sont suspendus à des fils enveloppés de textile, posés sur une bande laquée allongée de 60 cm de long. Chaque abat-jour est souligné par un disque en laiton de 20 cm de diamètre, qui rythme l'ensemble et donne direction et

douceur à la lumière.

La longueur totale de la lampe est de 130 cm, ce qui permet de la suspendre librement au-dessus d'une table, d'un îlot de cuisine ou dans un espace ouvert. Chacun des trois points lumineux est basé sur une source LED G9 (max 12W), ce qui donne une puissance totale de 36W - idéale pour un éclairage homogène et atmosphérique de grandes zones.

Application et indice de protection IP20

BORRA B 3L est conçu pour les espaces où la lumière doit non seulement éclairer, mais aussi créer une atmosphère. Il conviendra parfaitement comme éclairage principal au-dessus d'une table à manger, d'un bar, d'une réception ou d'une grande table de conférence.

Avec son élégant bandeau de montage, ses proportions modernes et sa forme classique, la lampe s'intègre parfaitement dans les espaces domestiques et les intérieurs commerciaux luxueux - des hôtels de charme aux restaurants sophistiqués. L'indice d'étanchéité IP20 permet de l'utiliser à l'intérieur dans des zones sèches uniquement.

BORRA B 3L fait partie intégrante de la collection BORRA - elle peut être associée à l'applique BORRA A, à la suspension BORRA B et à la lampe de table BORRA ST pour créer une composition lumineuse cohérente dans tout l'intérieur.

Fabriqué à la main et unique

Chaque pièce de la lampe est créée avec le souci du détail et assemblée à la main, sur commande. Le laiton brossé est laqué, ce qui permet de protéger la surface délicate.

BORRA B 3L n'est pas un produit de masse - c'est une décision esthétique consciente et un investissement dans la durabilité, le style et la lumière qui accompagne l'utilisateur pendant longtemps.

BORRA B 3L - Caractéristiques principales

- Lampe suspendue triple de la collection BORRA d'UMMO.
- Trois abat-jours en verre blanc laiteux (⌀15 cm) avec disques en laiton (⌀20 cm).
- Élégante bande de montage blanche de 60 cm de long.
- Trois fils tressés blancs, longueur totale de la lampe : 130 cm.
- Classe de protection IP20 - pour une utilisation dans des intérieurs secs uniquement.
- Idéale au-dessus d'une table, d'un îlot, d'un comptoir ou pour les grands espaces commerciaux.
- Disponible en blanc RAL 9003, noir RAL 9005, laiton brossé.
- Fait partie de la collection BORRA complète - avec l'applique BORRA A, la lampe BORRA B et la lampe BORRA ST.
- Artisanat et raffinement des matériaux - une lampe qui a de l'âme.

Informations techniques

Source lumineuse incluse	Non
Type de fil	G9 LED
Puissance maximale du luminaire	3 x 12W
Degré de propriété intellectuelle	IP20
Longueur	60cm
Largeur	20cm
Hauteur	43cm
Dimensions du rail de plafond longueur x largeur	60cm x 5cm
Matériaux de construction	métal / laiton / verre
Couleurs	laiton
Couleur du câble	blanc
Type de tresse	polyester
Couleur de la teinte	blanc
Garantie	24 mois

Commentaires supplémentaires	produit fait à la main sur commande
Type / application	lampe de plafond, lampe suspendue
Longueur totale	130cm
Zasilanie	~230V, 50/60 Hz

Autres finitions

