HANEA ST lampe de table noire avec étagère

https://ummo-lighting.fr/fr/hanea/6367-hanea-st-lampe-de-table-noire-avec-etagere-5906733720480.html



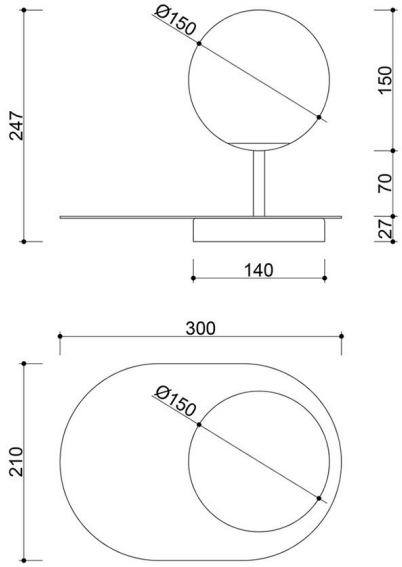

Prix : **919,00 zł** brut

Fabricant : **UMMO Lighting**

Code produit : **HAS122P1**

EAN : **5906733720480**

Description

Rejoignez la famille UMMO ! Les lampes de la collection HANEA sont parfaites pour commencer votre aventure lumineuse depuis la mer Baltique. Une lampe avec un abat-jour simple, blanc laiteux, et une étagère en métal noir. Hanea signifie "homme" en suédois, mais contrairement à son nom, la lampe est très polyvalente et s'intègre parfaitement dans des aménagements typiquement "féminins". Les accessoires sont revêtus d'une peinture noire ou blanche structurée, selon le modèle. Laissez-vous séduire par la collection HANEA, ses lignes délicates et sa lumière subtile. Vous ne le regretterez pas :)

Informations techniques

Source lumineuse incluse	Non
Type de fil	G9 LED
Tension d'entrée	220-240V
Puissance maximale du luminaire	1 x 12W
Degré de propriété intellectuelle	IP20
Longueur du câble	150cm
Largeur	30cm
Hauteur	25cm
Diamètre de la base	14cm
Matériaux de construction	métal / verre
Couleurs	noir (Jet Black RAL 9005)
Couleur du câble	blanc
Type de tresse	polyester
Couleur de la teinte	blanc
Diamètre de l'abat-jour	15cm
Couleur du cadre	noir
Dimmable	oui
Garantie	24 mois
Commentaires supplémentaires	produit fait à la main sur commande
Type / application	lampe de table

Autres finitions

