HANEA ST lampe de table blanche avec étagère

https://ummo-lighting.fr/fr/hanea/6366-hanea-st-lampe-de-table-blanche-avec-etagere-5906733720497.html



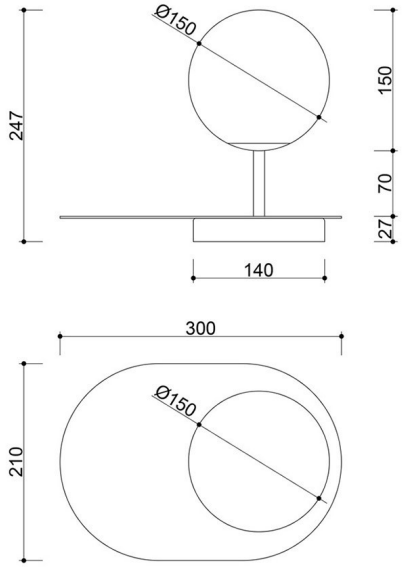

Prix : 224,15 € brut

Fabricant : **UMMO Lighting**

Code produit : **HAS111P1**

EAN : **5906733720497**

Description

Rejoignez la famille UMMO ! Les lampes de la collection HANEA sont parfaites pour commencer votre aventure lumineuse depuis la mer Baltique. Une lampe avec un simple abat-jour blanc laiteux et une étagère en métal blanc. Hanea signifie "homme" en suédois, mais contrairement à son nom, la lampe est très polyvalente et s'intègre parfaitement dans des aménagements typiquement "féminins". Les accessoires sont recouverts d'un revêtement en poudre avec une peinture structurée noire ou blanche, selon le modèle. Laissez-vous séduire par la collection HANEA, ses lignes délicates et sa lumière subtile. Vous ne le regretterez pas :)

Informations techniques

Source lumineuse incluse	Non
Type de fil	G9 LED
Tension d'entrée	220-240V
Puissance maximale du luminaire	1 x 12W
Degré de propriété intellectuelle	IP20
Longueur du câble	150cm
Largeur	30cm
Hauteur	25cm
Diamètre de la base	14cm
Matériaux de construction	métal / verre
Couleurs	blanc (blanc de signalisation RAL 9003)
Couleur du câble	blanc
Type de tresse	polyester
Couleur de la teinte	blanc
Diamètre de l'abat-jour	15cm
Couleur du cadre	blanc
Dimmable	oui
Garantie	24 mois
Commentaires supplémentaires	produit fait à la main sur commande
Type / application	lampe de table

Autres finitions



