KUUL D applique murale / applique murale bordeaux

https://ummo-lighting.fr/fr/kuul/6362-kuul-d-burgundy-wall-lampadaire-applique-murale-5906733720145.html



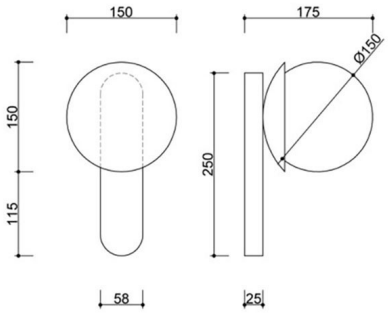

Prix : 148,54 € brut

Fabricant : **UMMO Lighting**

Code produit : **KLD14000**

EAN : **5906733720145**

Description

Description du design

L'applique KUUL D est une applique qui surprend par sa simplicité et sa clarté graphique. A première vue, elle fait penser à une boule de neige collée au mur. Rien d'étonnant à cela, puisque toute la collection KUUL s'inspire précisément de la forme des sphères. Le jeu géométrique est combiné à un design fonctionnel, ce qui donne un éclairage moderne mais chaleureux qui attire l'attention plutôt que de dominer l'espace.

La forme minimaliste, composée d'un luminaire vertical en métal et d'un abat-jour sphérique blanc laiteux d'un diamètre de 15 cm, a été conçue pour les intérieurs modernes : du style japonais au loft, des couloirs domestiques aux halls d'entrée des hôtels.

Composants et fonctionnalité de la lampe

KUUL D est fabriquée en métal de haute qualité peint dans une couleur structurée - disponible en noir profond (RAL 9005), blanc pur (RAL 9003) et bordeaux élégant (RAL 3004). Ses lignes douces et sa finition raffinée en font un objet de décoration subtil et une source de lumière.

L'intérieur de la lampe dissimule une douille pour une ampoule G9 (max. 12W LED), ce qui permet à l'utilisateur de choisir librement la puissance et la couleur de la lumière. L'abat-jour en verre laiteux diffuse la lumière de manière homogène, créant ainsi une lueur d'ambiance - idéale pour se reposer le soir ou pour éclairer doucement les couloirs.

Application et classe de protection IP20 / IP44

L'applique KUUL D est disponible en deux versions :

- **IP20** - pour les espaces secs tels que les salons, les chambres à coucher, les couloirs ou les bureaux.
- **IP44** - pour les pièces plus humides, notamment les salles de bains (par exemple près du miroir), les buanderies, ainsi que les entrées et les terrasses couvertes.

Il s'adapte ainsi facilement à différentes fonctions et à différents endroits de votre maison ou de votre espace commercial.

Fabriquée à la main et unique

Chaque lampe KUUL D est assemblée à la main, avec le souci du détail et de la précision. Il ne s'agit pas d'un produit de masse, mais d'un éclairage créé pour ceux qui apprécient les choix éclairés et le design durable.

L'applique KUUL D est impressionnante en tant que soliste, mais elle est plus performante lorsqu'elle fait partie d'un ensemble plus vaste avec les lampes KUUL A, B et C. Ensemble, elles forment une famille lumineuse cohérente. Ensemble, elles forment une famille de luminaires cohérente, prête à remplir n'importe quel intérieur d'une harmonie de lumière et de forme.

KUUL D - caractéristiques principales

- Applique au design moderne et minimaliste.
- Trois versions de couleur : noir (RAL 9005), blanc (RAL 9003), bordeaux (RAL 3004).
- Deux versions d'étanchéité : IP20 (pour les intérieurs secs) et IP44 (pour les salles de bains et les zones humides).
- Source lumineuse G9 (max. 12W LED) - couleur et puissance lumineuse sélectionnables.
- Matériaux de haute qualité : métal et verre, revêtement en poudre.
- Utilisation polyvalente : pour le salon, la chambre, le couloir, la salle de bains ou l'hôtel.
- Assemblage à la main - précision artisanale et individualité de chaque pièce.

Informations techniques

Source lumineuse incluse	Non
Type de fil	G9 LED
Puissance maximale du luminaire	1 x 12W
Degré de propriété intellectuelle	IP20
Longueur	17.5cm
Largeur	15cm
Hauteur	26.5cm
Dimensions du rail de plafond longueur x largeur	25cm x 5.8cm
Matériaux de construction	métal / verre
Couleurs	Bourgogne (rouge pourpre RAL 3004)
Couleur de la teinte	blanc
Garantie	24 mois
Commentaires supplémentaires	produit fait à la main sur commande
Type / application	applique, lampe murale
Zasilanie	~230V, 50/60 Hz

Autres finitions



