Suspension blanche LUOTI

https://ummo-lighting.fr/fr/luoti/5875-lustre-blanc-luoti-5906733725522.html



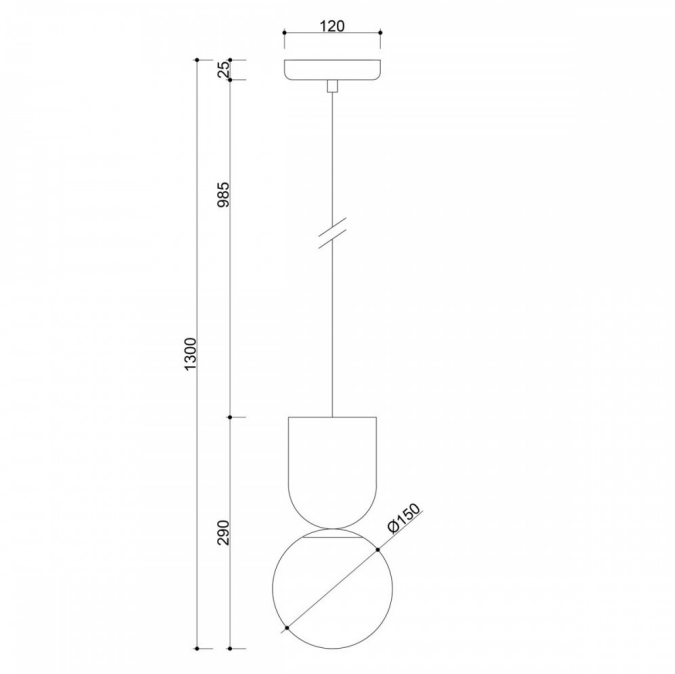

Prix : 204,63 € brut

Fabricant : **UMMO Lighting**

Code produit : **LUA111P0**

EAN : **5906733725522**

Description

Description du design

Luoti est l'essence même du design minimaliste encapsulé dans deux formes : une sphère et une coupe inversée. Le design est basé sur un contraste simple mais expressif - une sphère légère, d'un blanc laiteux, en verre délicat est suspendue juste en dessous d'un élément métallique plus massif en forme de coupe inversée. La lampe donne l'impression d'être délicatement en équilibre à la limite de la gravité - c'est simple, mais pas évident. Cette "rotation" visuelle par rapport à une lampe de table de la même série donne à l'ensemble une impression de mouvement, malgré sa forme statique. Le caractère géométrique et graphique de la lampe Luoti s'inscrit parfaitement dans l'esthétique des intérieurs modernes et consciemment conçus.

Composants et fonctionnalité de la lampe

La lampe Luoti est constituée d'un corps en métal peint par poudrage et d'un abat-jour en verre à la finition laiteuse. La sphère délicate (⌀15 cm) contraste avec le solide luminaire cylindrique, créant ainsi un duo cohérent et moderne. L'ensemble est suspendu à un câble tressé en polyester (98,5 cm). La source lumineuse est une ampoule LED interchangeable avec un culot à vis G9 (max 12W), ce qui permet de régler facilement l'intensité de

l'éclairage en fonction des besoins.

Application et classe de protection IP20 / IP44

Grâce aux deux indices de protection disponibles (IP20 et IP44), Luoti s'adapte parfaitement aux espaces de vie classiques comme aux zones exposées à l'humidité, par exemple dans la salle de bain au-dessus du miroir. Ses dimensions compactes (hauteur 29 cm, largeur 15 cm) lui permettent d'être utilisée en solo ou en multipoints, par exemple au-dessus d'un îlot de cuisine ou d'une coiffeuse.

Fabriquée à la main et unique

Comme toutes les lampes de la collection UMMO, Luoti est fabriquée à la main, avec le souci du détail et en pensant à l'utilisateur, qui privilégie la qualité, la forme et la durabilité. Il s'agit d'un produit local, créé avec passion et respect pour l'artisanat. La finition de chaque pièce peut varier légèrement, ce qui est un gage d'authenticité et non d'imperfection.

LUOTI - caractéristiques principales

- Lampe suspendue de forme moderne et graphique.
- Abat-jour en verre blanc laiteux de 15 cm de diamètre.
- Design original : sphère placée sous une coupelle inversée en métal.
- Finition de haute qualité et fabrication artisanale.
- Câble en polyester tressé de 98,5 cm de long.
- Possibilité d'utiliser une source lumineuse LED (fil G9, max 12W).
- Disponible dans les couleurs suivantes : blanc RAL 9003, noir RAL 9005, bleu marine RAL 5003, rose RAL 3014.
- Choix entre IP20 (pour les intérieurs) et IP44 (pour les salles de bains et les zones à forte humidité).
- Idéal pour les intérieurs modernes : salons, chambres, bureaux ou antichambres.

Informations techniques

Source lumineuse incluse	Non
Type de fil	G9 LED
Puissance maximale du luminaire	1 x 12W
Degré de propriété intellectuelle	IP20
Longueur du câble	98,5 cm
Longueur	15cm
Largeur	15cm
Hauteur	29cm
Diamètre de la base	12cm
Matériaux de construction	métal / verre
Couleurs	blanc (blanc de signalisation RAL 9003)
Couleur du câble	blanc
Type de tresse	polyester
Couleur de la teinte	blanc
Garantie	24 mois
Commentaires supplémentaires	produit fait à la main sur commande
Type / application	lampe de plafond, lampe suspendue
Longueur totale	130cm
Zasilanie	~230V, 50/60 Hz

Autres finitions



