KOP F lampe murale / applique murale noire

https://ummo-lighting.fr/fr/kop/3682-kop-f-lampe-murale-applique-murale-noire-5906733725256.html



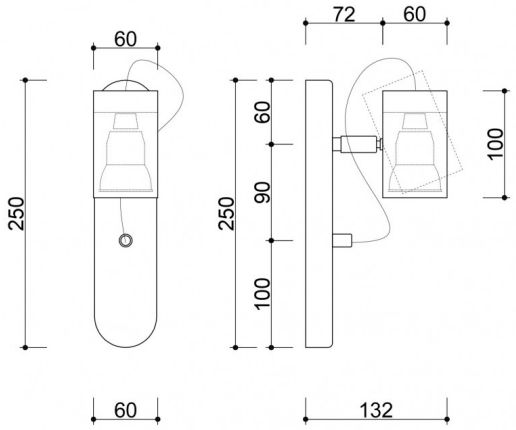

Prix : 129,02 € brut

Fabricant : **UMMO Lighting**

Code produit : **KPF122P0**

EAN : **5906733725256**

Description

Description du design

KOP F est une applique qui allie précision technique et élégance minimaliste. La base simple et verticale en finition noire structurée constitue une toile de fond subtile pour le réflecteur cylindrique élancé. L'utilisation d'un câble tressé flexible donne à la lampe une touche légèrement industrielle, tout en assurant une transition transparente entre la fonctionnalité et l'esthétique. KOP F fera ses preuves là où la précision de la lumière et l'économie de forme comptent - comme accent d'éclairage moderne dans une chambre à coucher, un couloir ou un espace hôtelier.

Composants et fonctionnalité de la lampe

L'applique KOP F se compose d'une base métallique et d'un projecteur monté sur une articulation mobile, ce qui permet de diriger le faisceau lumineux avec précision. Le corps du réflecteur est soutenu par un câble flexible en tresse textile noire, qui offre une mobilité supplémentaire et renforce le caractère industriel de la lampe.

Une source lumineuse avec un culot GU10 (max. 10W LED) garantit l'efficacité énergétique et la possibilité de sélectionner la température de couleur et l'angle de lumière appropriés. L'ensemble de la lampe est en métal peint par poudrage en noir (Jet Black RAL 9005) ou en blanc (RAL 9003), dans une version mate à texture fine.

Application et classe de protection IP20

KOP F est un excellent choix comme lampe de lecture de chevet, comme éclairage d'accentuation devant le miroir, dans le couloir ou dans les espaces commerciaux. Son réflecteur réglable permet de diriger la lumière précisément là où elle est nécessaire. Son indice de protection IP20 la rend idéale pour les intérieurs secs - salons, chambres à coucher et halls.

La lampe s'inscrit dans l'esthétique de la collection KOP, ce qui permet de créer des compositions lumineuses cohérentes et multiéléments dans tout l'intérieur.

Fait main et caractère unique

Chaque pièce de KOP F est assemblée à la main, ce qui garantit une finition de haute qualité et un caractère unique. Cette précision artisanale se traduit par une durabilité et une cohérence esthétique avec les autres lampes de la collection KOP. Grâce au travail artisanal, chaque lampe porte une trace unique du processus créatif - dépassant sa fonction utilitaire et devenant une partie intégrante de la décoration intérieure.

Elle se distingue par

- Une forme moderne et épurée avec un réflecteur cylindrique.
- Articulation mobile permettant d'ajuster la direction de la lumière.
- Un câble tressé élégant et flexible - fonction et décoration.
- Choix de finitions : noir profond RAL 9005 ou blanc classique RAL 9003.
- Compatible avec les sources lumineuses GU10 interchangeables (LED max 10W).
- Cohérence avec la collection KOP - combinaison facile avec d'autres modèles de la série.

Informations techniques

Source lumineuse incluse	Non
Type de fil	GU10 LED
Puissance maximale du luminaire	1 x 10W
Degré de propriété intellectuelle	IP20
Longueur	13,2 cm
Largeur	6cm
Hauteur	25cm
Dimensions du rail de plafond longueur x largeur	25cm x 6cm
Matériaux de construction	métal
Couleurs	noir (Jet Black RAL 9005)
Couleur du câble	noir
Type de tresse	polyester
Couleur de la teinte	noir
Garantie	24 mois
Commentaires supplémentaires	produit fait à la main sur commande
Type / application	applique, lampe murale
Zasilanie	~230V, 50/60 Hz

Autres finitions

