KOP C lampe murale / applique murale noire

https://ummo-lighting.fr/fr/kop/3676-kop-c-lampe-murale-applique-murale-noire-5906733725195.html

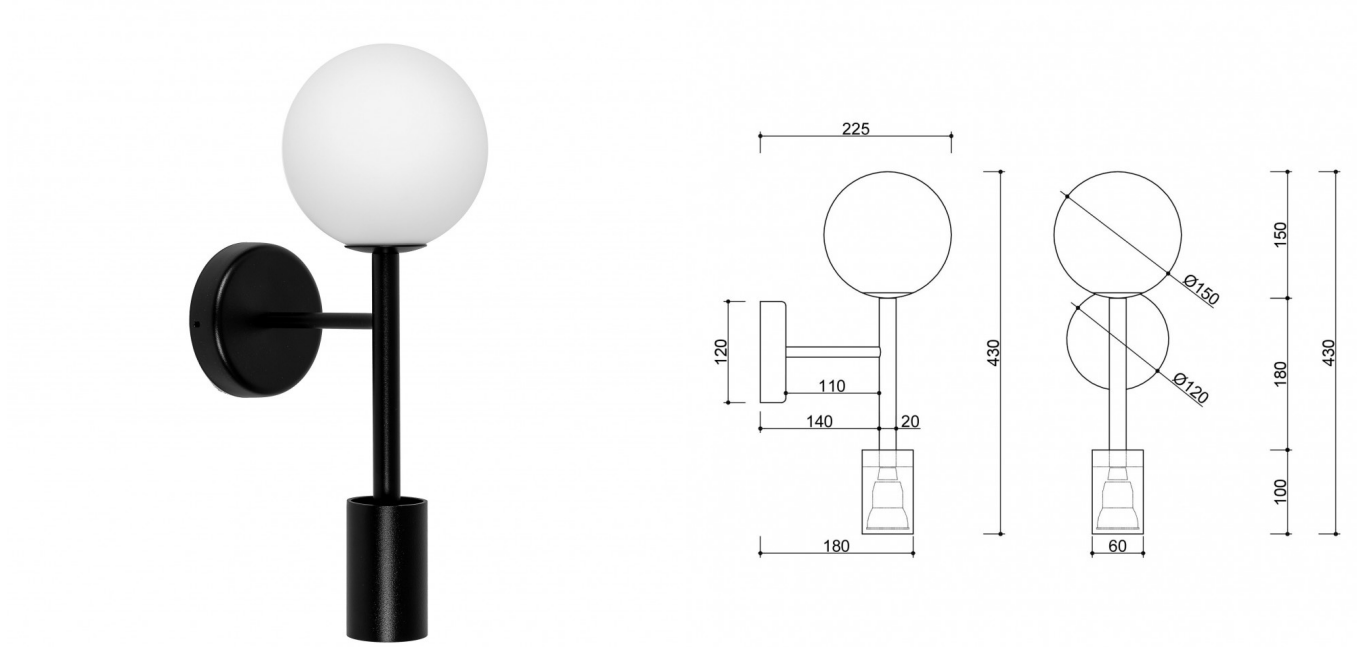

Prix : 275,37 € brut

Fabricant : **UMMO Lighting**

Code produit : **KPC22000**

EAN : **5906733725195**

Description

Description du design

Kop C est une applique moderne qui allie l'aspect décoratif d'un abat-jour blanc laiteux à la fonctionnalité d'une lumière directionnelle. Le design est basé sur la forme de la lampe Kop B. Au lieu d'une deuxième sphère, un spot noir est placé dans la partie inférieure de la lampe, ce qui crée une silhouette unique et dynamique. Cette solution permet non seulement d'obtenir un effet visuel intéressant, mais aussi de mieux contrôler l'éclairage. La lampe fonctionne bien dans les arrangements qui nécessitent à la fois une lumière générale atmosphérique et un éclairage ponctuel précis.

Composants et fonctionnalité de la lampe

La partie supérieure de la lampe est un abat-jour sphérique en verre blanc laiteux d'un diamètre de 15 cm, qui diffuse uniformément la lumière pour créer une atmosphère chaleureuse. En dessous se trouve un spot métallique, de la couleur de la lampe, d'un diamètre de 6 cm - un élément fixe et inamovible avec une lumière directionnelle. Bien que le spot ne soit pas orientable, son positionnement assure un éclairage ponctuel de la zone sélectionnée de manière équilibrée et fonctionnelle.

L'ensemble de la structure - tige verticale et support mural - est en métal peint par poudrage en noir (Jet Black RAL 9005) ou en blanc (RAL 9003). Les dimensions de la lampe sont de 22,5 cm de long, 15 cm de large et 43 cm de haut. Le Kop C est équipé de deux sources lumineuses : une G9 (jusqu'à 12W LED) et une GU10 (jusqu'à 10W LED), ce qui permet de sélectionner la couleur et l'intensité de chaque point lumineux indépendamment.

Application et classe de protection IP20

Kop C est la solution idéale pour une chambre à coucher, un bureau, un couloir ou un salon - en particulier lorsque vous avez besoin de plus d'une fonction d'éclairage dans un seul appareil. L'applique ne se contente pas d'éclairer l'intérieur, elle vous permet également de travailler, de lire ou de créer un effet d'accentuation. La classe de protection IP20 signifie que la lampe est conçue pour être utilisée dans des zones sèches.

D'autres lampes de la collection KOP complètent parfaitement Kop C : les appliques KOP A, KOP B et KOP F, la lampe suspendue KOP E et le plafond KOP D. Ensemble, ils forment un système d'éclairage cohérent et fonctionnel, idéal pour les espaces modernes et consciemment conçus.

Fabriquées à la main et uniques

Chaque lampe de la série KOP est fabriquée à la main sur commande - un processus minutieux et individuel qui confère à chaque pièce son caractère unique et sa précision artisanale. La lampe Kop C n'est pas seulement une source de lumière, c'est aussi un détail architectural pratique et esthétique.

Il se distingue par

- La combinaison de deux sources lumineuses : un abat-jour décoratif et un spot fonctionnel.
- Couleurs universelles : noir profond (Jet Black RAL 9005) ou blanc classique (RAL 9003).
- Une forme minimaliste basée sur la collection KOP, avec une rupture dynamique de la géométrie.
- Deux fils différents - choix individuel de la couleur et de l'intensité de la lumière.
- Fait partie de la vaste collection KOP - pour un éclairage cohérent de l'ensemble de l'intérieur.

Informations techniques

Source lumineuse incluse	Non
Type de fil	G9 LED, GU10 LED
Puissance maximale du luminaire	1 x 12W, 1 x 10W
Degré de propriété intellectuelle	IP20
Longueur	22.5cm
Largeur	15cm
Hauteur	43cm
Diamètre de la grille de plafond	12cm
Matériaux de construction	métal / verre
Couleurs	noir (Jet Black RAL 9005)
Couleur de la teinte	blanc
Garantie	24 mois
Commentaires supplémentaires	produit fait à la main sur commande
Type / application	applique, lampe murale
Zasilanie	~230V, 50/60 Hz

Autres finitions

