KOP A lampe murale / applique murale noire

https://ummo-lighting.fr/fr/kop/3672-kop-a-lampe-murale-applique-murale-noire-5906733725157.html

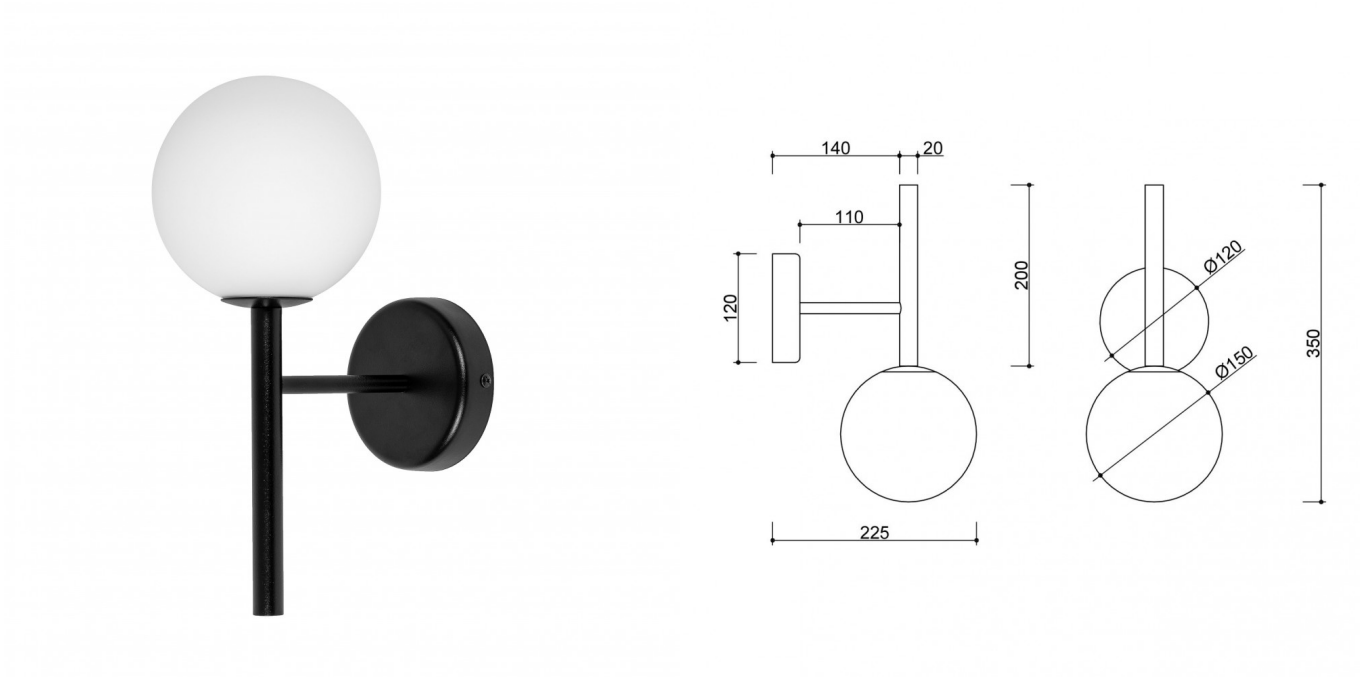

Prix : 202,20 € brut

Fabricant : **UMMO Lighting**

Code produit : **KPA12000**

EAN : **5906733725157**

Description

Description du design

L'applique Kop A est une applique unique qui allie une forme minimaliste à une esthétique géométrique subtile. L'élément central est un abat-jour en verre blanc laiteux d'un diamètre de 15 cm, ressemblant à une délicate boule de lumière, posé sur un tube en métal laqué. Le design rappelle une constellation de lumière, où les abat-jours forment une composition spatiale harmonieuse. L'applique Kop A apporte une lueur chaude et diffuse à l'intérieur, qui non seulement éclaire mais aussi décore l'espace.

Composants et fonctionnalité de la lampe

La construction de la lampe est basée sur un cadre métallique solide, qui garantit la durabilité et un caractère moderne. L'abat-jour en verre blanc laiteux diffuse magnifiquement la lumière, créant une atmosphère confortable et élégante. La lampe mesure 22,5 cm de long, 15 cm de large et 35 cm de haut, ce qui en fait un élément décoratif compact mais distinctif. La source lumineuse est un fil G9 interchangeable, adapté aux LED d'une puissance maximale de 12 W, ce qui vous permet de régler la couleur et l'intensité de la lumière en fonction de vos besoins individuels.

Application et classe de protection IP20 / IP44

L'applique Kop A est idéale pour les intérieurs modernes - dans le salon, la chambre à coucher, le couloir ou les espaces de bureau. Grâce à sa forme et à sa lumière agréable et diffuse, elle crée une atmosphère conviviale sans dominer l'aménagement.
Disponible en deux classes de protection - IP20 et IP44 - la lampe peut être installée aussi bien dans des pièces sèches que dans des zones exposées à l'humidité, comme les salles de bains ou les cuisines.

L'ensemble de la collection KOP comprend également les appliques KOP B, KOP C et KOP F, ainsi que la lampe suspendue KOP E et le plafond KOP D, qui forment une gamme d'éclairage cohérente et polyvalente. Cela vous permet de meubler vos intérieurs dans un style uniforme, en combinant fonctionnalité et esthétique.

Fait main et unique

L'applique Kop A, comme les autres lampes de la collection KOP, est fabriquée avec le souci du détail, ce qui rend chaque pièce unique. C'est une option pour ceux qui apprécient le design moderne avec une touche artistique.

Elle se distingue par :

- Abat-jour sphérique blanc laiteux pour une lumière douce et diffuse
- Construction métallique robuste en deux couleurs - noir et blanc
- Indice de protection IP20 ou IP44 au choix - souplesse d'utilisation
- Dimensions compactes - idéal pour une variété d'intérieurs
- Fait partie de la collection KOP - permet de créer des ensembles d'éclairage harmonieux
- Deux couleurs au choix - blanc RAL 9003, noir RAL 9005.

Informations techniques

Source lumineuse incluse	Non
Type de fil	G9 LED
Tension d'entrée	220-240V
Puissance maximale du luminaire	1 x 12W
Degré de propriété intellectuelle	IP20
Longueur	22.5cm
Largeur	15cm
Hauteur	35cm
Diamètre de la grille de plafond	12cm
Matériaux de construction	métal / verre
Couleurs	noir (Jet Black RAL 9005)
Couleur de la teinte	blanc
Garantie	24 mois
Commentaires supplémentaires	produit fait à la main sur commande
Type / application	applique, lampe murale
Zasilanie	~230V, 50/60 Hz

Autres finitions