FYLLO B applique murale / applique murale blanche

https://ummo-lighting.fr/fr/fyllo/3656-fyllo-b-applique-murale-applique-murale-blanche-5906733725126.html



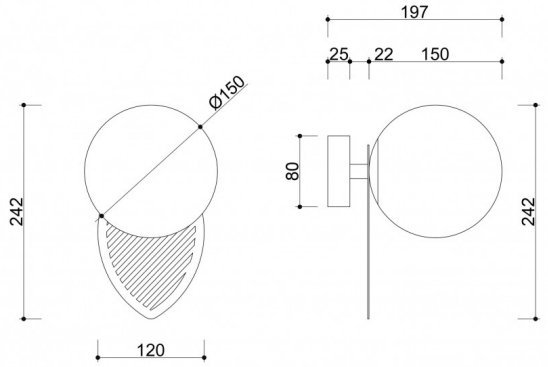

Prix : 158,29 € brut

Fabricant : **UMMO Lighting**

Code produit : **FYB11000**

EAN : **5906733725126**

Description

Si la lumière perdait ses feuilles, quelques-unes se retrouveraient certainement dans la collection FYLLO d'UMMO. Nous nous inspirons de la nature, c'est pourquoi nos nouveaux luminaires sont dotés de feuilles "métalliques" distinctives qui laissent joliment passer la lumière et créent une ombre fantaisiste sur le plafond. Il y a aussi l'abat-jour sphérique blanc laiteux qui est la marque de fabrique d'UMMO. La série FYLLO comprend une lampe suspendue et une applique murale en deux couleurs : noir ou blanc. Le modèle suspendu servira de source principale de lumière, tandis que l'applique murale illuminera subtilement l'intérieur. La forme simple et originale de la lampe sera le complément parfait d'une chambre à coucher minimaliste ou d'une cuisine de style scandinave. La collection FYLLO vous enivrera de lumière :) (fyllo signifie "ivrogne" en suédois)

Informations techniques

Source lumineuse incluse	Non
Type de fil	G9 LED
Tension d'entrée	220-240V
Puissance maximale du luminaire	1 x 12W
Degré de propriété intellectuelle	IP20
Largeur	15cm
Hauteur	24cm
Profondeur	20cm
Diamètre de la grille de plafond	8cm
Matériaux de construction	métal / verre
Couleurs	blanc (blanc de signalisation RAL 9003)
Couleur de la teinte	blanc
Diamètre de l'abat-jour	15cm
Couleur du cadre	blanc
Dimmable	oui
Garantie	24 mois
Commentaires supplémentaires	produit fait à la main sur commande
Type / application	applique, lampe murale

Autres finitions



