FYLLO A Plafonnier blanc

https://ummo-lighting.fr/fr/fyllo/3652-fyllo-a-plafonnier-blanc-5906733725102.html



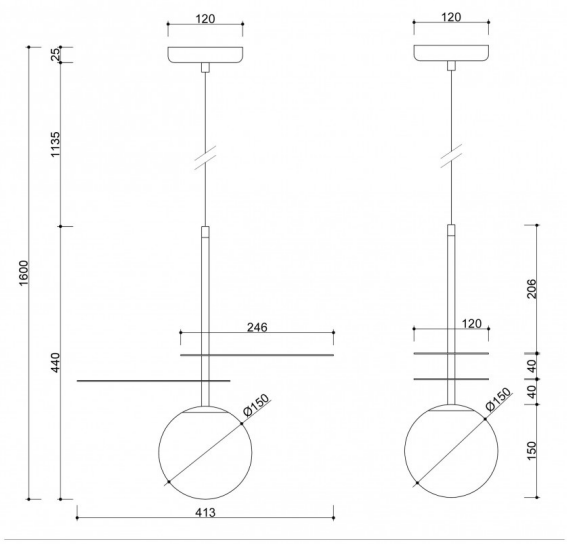

Prix : **248,54 €** brut

Fabricant : **UMMO Lighting**

Code produit : **FYA111P0**

EAN : **5906733725102**

Description

Description du design

Fyllo A est une lampe suspendue inspirée par la nature, dont la forme attire l'attention par sa composition subtile et organique. Les "feuilles" métalliques caractéristiques, avec leur structure ajourée, entourent délicatement la structure, filtrant la lumière et créant des ombres légères et décoratives sur le plafond. Le point focal reste l'abat-jour sphérique blanc laiteux - une marque de fabrique de la marque UMMO - qui équilibre l'ensemble et lui confère une certaine douceur. Il s'agit d'un design où la simplicité rencontre le raffinement des détails.

Composants et fonctionnalité de la lampe

La lampe est fabriquée en métal et en verre, ce qui garantit sa durabilité et son intégrité esthétique. Équipée d'un câble textile tressé et d'une tête de lampe en métal, elle forme un ensemble harmonieux et raffiné. Ses dimensions compactes (28 × 28 × 34,3 cm) et sa longueur totale de 160 cm lui permettent de s'intégrer facilement dans divers espaces. Fyllo A est équipé d'un fil G9 (max 12W LED), ce qui permet d'adapter la source lumineuse à l'effet désiré - de l'ambiance à la fonctionnalité.

Couleurs disponibles : noir RAL 9005, blanc RAL 9003, laiton brossé.

Application et classe d'étanchéité IP20

Fyllo A a un indice de protection IP20 et convient donc parfaitement aux intérieurs domestiques secs. Il peut constituer l'éclairage principal d'un salon, d'une chambre à coucher ou d'une salle à manger, mais il trouvera également sa place dans les cuisines ou les espaces commerciaux tels que les cafés ou les boutiques. Les éléments ajourés apportent une atmosphère unique à l'intérieur, créant un subtil jeu d'ombres et de lumières. La lampe n'est pas destinée aux zones exposées à l'humidité, telles que les salles de bains ou les espaces extérieurs.

Fabriquée à la main et unique

Chaque lampe Fyllo A est créée avec le souci du détail et de la précision. Il s'agit d'un produit créé dans un souci d'esthétique et de qualité, où chaque élément compte. Grâce à cela, la lampe se distingue non seulement par sa forme, mais aussi par le soin apporté à la finition, qui souligne son caractère unique.

Qu'est-ce qui la distingue ?

- L'inspiration de la nature traduite dans une forme moderne et légère.
- Les "feuilles" ajourées créent un jeu décoratif d'ombre et de lumière.
- Abat-jour laiteux pour un éclairage doux et agréable.
- Polyvalente - convient aussi bien aux intérieurs minimalistes qu'aux intérieurs plus expressifs.
- Sa forme compacte est également idéale pour les petits espaces.

Informations techniques

Source lumineuse incluse	Non
Type de fil	G9 LED
Tension d'entrée	220-240V
Puissance maximale du luminaire	1 x 12W
Degré de propriété intellectuelle	IP20
Longueur du câble	114cm
Longueur	160cm
Largeur	42cm
Profondeur	15cm
Diamètre de la grille de plafond	12cm
Matériaux de construction	métal / verre
Couleurs	blanc (blanc de signalisation RAL 9003)
Couleur du câble	blanc
Type de tresse	polyester
Couleur de la teinte	blanc
Diamètre de l'abat-jour	15cm
Couleur du cadre	blanc
Dimmable	oui
Garantie	24 mois
Commentaires supplémentaires	produit fait à la main sur commande
Type / application	lampe de plafond, lampe suspendue

Autres finitions



