# KUUL F plafonnier blanc

https://ummo-lighting.fr/fr/kuul/3221-kuul-f-plafonnier-blanc-5906733724860.html



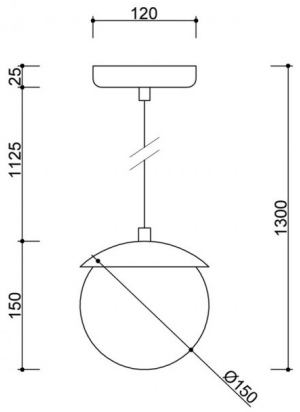


Prix : 168,05 € brut

Fabricant : **UMMO Lighting**

Code produit : **KLF111P0**

EAN : **5906733724860**

## Description

### Description du design

KUUL F est la plus petite des lampes suspendues de la collection KUUL, compacte mais pleine de caractère. Sa forme reprend les principes qui caractérisent la série : une sphère minimaliste en verre blanc laiteux, une suspension simple et des détails soignés. Malgré sa petite taille, la lampe conserve sa présence sculpturale et sa douceur visuelle.

C'est un luminaire qui fonctionne bien comme source de lumière ponctuelle, par exemple à côté d'un lit, au-dessus d'une table d'appoint ou dans une rangée rythmée au-dessus d'un îlot de cuisine. Disponible en noir (RAL 9005), blanc (RAL 9003) et bordeaux (RAL 3004), il s'adapte à une grande variété d'intérieurs et de styles - du minimalisme japonais au minimalisme scandinave, en passant par des arrangements plus saisissants.

### Composants et fonctionnalité de la lampe

La lampe KUUL F se compose d'un seul abat-jour d'un diamètre de 15 cm, en verre blanc laiteux, qui diffuse doucement la lumière et crée une

atmosphère chaleureuse. Il est suspendu à un câble unique en polyester tressé de 112,5 cm de long, qui peut être ajusté lors de l'installation. Le tout est complété par un support de plafond minimaliste revêtu de poudre.

À l'intérieur du diffuseur se trouve un support pour une ampoule G9 (LED max 12W), ce qui garantit l'efficacité énergétique et la possibilité d'ajuster la couleur de la lumière aux besoins de la pièce.

Grâce à sa forme compacte, KUUL F est idéal pour les endroits où un éclairage subtil et ponctuel est nécessaire, tant dans les espaces résidentiels que commerciaux.

## Application et classe de protection IP20 / IP44

La lampe KUUL F est disponible en deux variantes de protection : IP20 et IP44. La première convient aux espaces de vie classiques et secs (salon, chambre à coucher, couloir), tandis que la version IP44 permet une utilisation sûre dans des pièces plus humides, telles que les salles de bains ou les cuisines.

Grâce à sa petite taille et à sa forme classique, la lampe sphérique se marie facilement avec d'autres luminaires de la collection KUUL, ce qui vous permet de créer des arrangements lumineux cohérents dans tout votre intérieur.

## Fabriquée à la main et unique

Chaque lampe KUUL F est assemblée à la main, avec le souci du détail, de la finition et de la cohérence des formes. C'est un produit pour ceux qui apprécient le design conscient, la durabilité et l'esthétique subtile. L'abat-jour en verre laiteux, la structure métallique délicate et les composants soigneusement sélectionnés se combinent pour créer un objet fonctionnel qui apporte lumière et équilibre à l'intérieur.

**Caractéristiques principales**

- Lampe suspendue minimaliste avec un abat-jour de 15 cm de diamètre.
- Verre blanc laiteux pour une diffusion douce et homogène de la lumière.
- Trois options de couleur : noir (RAL 9005), blanc (RAL 9003), bordeaux (RAL 3004).
- Deux versions d'étanchéité : IP20 pour les pièces sèches ou IP44 pour les zones exposées à l'humidité.
- Source lumineuse LED G9 (jusqu'à 12W) - couleur et intensité de la lumière réglables.
- Câble tressé de 112,5 cm de long - aspect élégant et durabilité.
- Forme légère idéale pour un montage individuel ou en groupe.
- Fabriqué avec soin, assemblé à la main - une garantie de qualité et d'unicité.

# Informations techniques

| | |
|---|---|
| **Source lumineuse incluse** | Non |
| **Type de fil** | G9 LED |
| **Puissance maximale du luminaire** | 1 x 12W |
| **Degré de propriété intellectuelle** | IP20 |
| **Longueur du câble** | 112,5 cm |
| **Longueur** | 15cm |
| **Largeur** | 15cm |
| **Hauteur** | 15cm |
| **Diamètre de la grille de plafond** | 12cm |
| **Matériaux de construction** | métal / verre |
| **Couleurs** | blanc (blanc de signalisation RAL 9003) |
| **Couleur du câble** | blanc |
| **Type de tresse** | polyester |
| **Couleur de la teinte** | blanc |
| **Garantie** | 24 mois |
| **Commentaires supplémentaires** | produit fait à la main sur commande |
| **Type / application** | lampe de plafond, lampe suspendue |

| | |
|---|---|
| **Longueur totale** | 130cm |
| **Zasilanie** | ~230V, 50/60 Hz |

## Autres finitions



