Lampe de table noire KUUL ST

https://ummo-lighting.fr/fr/kuul/1479-lampe-de-table-noire-kuul-st-5906733724785.html



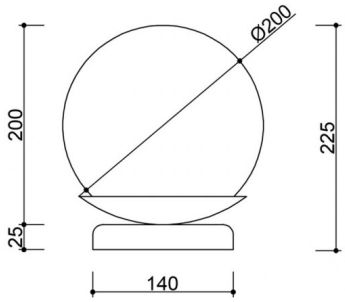

Prix : 248,54 € brut

Fabricant : **UMMO Lighting**

Code produit : **KLS122P1**

EAN : **5906733724785**

Description

Description du design

La lampe KUUL ST est destinée aux amoureux de la simplicité qui apprécient l'élégance et les détails subtils. La simplicité géométrique rencontre ici la lumière douce - KUUL ST est l'essence même de l'élégance minimaliste sous la forme d'une lampe de table compacte.

L'abat-jour est mis en avant - une sphère de verre classique de 20 cm de diamètre en finition laiteuse, reposant sur une base métallique basse. Grâce à ses proportions soignées, la lampe gagne en légèreté visuelle tout en restant stable et pratique.

KUUL ST s'intègre parfaitement dans les intérieurs modernes, japonais, scandinaves ou classiques - partout où une atmosphère sombre et une cohérence stylistique sont importantes. Selon la version de couleur choisie - blanc, noir ou bordeaux - elle peut servir d'accent sophistiqué ou de complément délicat à l'arrangement.

Composants et fonctionnalité de la lampe

La lampe KUUL ST se compose d'un abat-jour sphérique d'un diamètre de 20 cm en verre blanc laiteux, qui garantit une lumière douce et homogène, idéale pour la détente en soirée, la lecture ou le travail de bureau.

Sous l'abat-jour se trouve un socle bas en métal peint par poudrage. La lampe est équipée d'un câble textile tressé de 150 cm de long, d'un interrupteur et d'une prise.

La source lumineuse est une douille E27, compatible avec des ampoules LED jusqu'à 15W en forme A60 - l'utilisateur peut ainsi choisir la couleur et l'intensité de la lumière en fonction de ses propres préférences.

Application et classe de protection IP20

KUUL ST est une lampe de table avec un indice de protection IP20, idéale pour les zones sèches. Elle est idéale pour une utilisation dans le salon, la chambre à coucher, sur un bureau ou une table de chevet, ou comme accent élégant dans les espaces commerciaux - tels que les chambres d'hôtel ou les zones de réception.

Grâce à sa taille compacte et à sa forme agréable, il peut être utilisé seul ou en paire, par exemple de chaque côté d'un lit, sur une console ou une commode.

La collection KUUL, c'est plus qu'une forme, c'est toute une famille de luminaires unis par l'abat-jour sphérique caractéristique en verre à la finition laiteuse. La série comprend des lampes suspendues (KUUL E, F, G), des appliques (KUUL D, D1), ainsi que des variantes pour plafond (KUUL C) ou des luminaires multipoints (KUUL A) - chacun conservant le même style minimaliste, offrant de nombreuses possibilités de conception. Avec une esthétique cohérente, les luminaires KUUL peuvent être facilement combinés dans un même espace pour créer une composition lumineuse harmonieuse et fonctionnelle.

Fabriqué à la main et unique

Chaque lampe de la collection KUUL est créée à l'aide d'un processus d'assemblage à la main, ce qui garantit une qualité de fabrication exceptionnelle et un caractère individuel. L'approche artisanale de la production garantit que chaque KUUL ST est unique et dépourvue de l'anonymat de la production de masse.

Plus qu'une source de lumière, c'est un élément de design qui crée une atmosphère et souligne l'esthétique de l'intérieur.

KUUL ST - points forts

- Lampe de table design avec un abat-jour sphérique de 20 cm de diamètre.
- Verre blanc laiteux pour une lumière douce et diffuse.
- Base robuste laquée en structure.
- Trois couleurs au choix : blanc (RAL 9003), noir (RAL 9005), bordeaux (RAL 3004).
- Câble tressé de 150 cm + prise et interrupteur de couleur assortie.
- Source lumineuse interchangeable : E27, jusqu'à 15W LED.
- Classe de protection IP20 - pour une utilisation à l'intérieur.
- Fabriqué à la main - précision et individualité de chaque pièce.

Informations techniques

Source lumineuse incluse	Non
Type de fil	E27 LED
Puissance maximale du luminaire	1 x 15W
Degré de propriété intellectuelle	IP20
Longueur du câble	150cm
Longueur	20cm
Largeur	20cm
Hauteur	22.5cm
Diamètre de la base	14cm
Matériaux de construction	métal / verre

Couleurs	noir (Jet Black RAL 9005)
Couleur du câble	noir
Type de tresse	polyester
Couleur de la teinte	blanc
Garantie	24 mois
Commentaires supplémentaires	produit fait à la main sur commande
Type / application	lampe de table
Zasilanie	~230V, 50/60 Hz

Autres finitions



