KUGLO C applique murale / applique murale

https://ummo-lighting.fr/fr/kuglo/1468-kuglo-c-lampe-murale-lampe-murale-lampe-murale-5906733723580.html

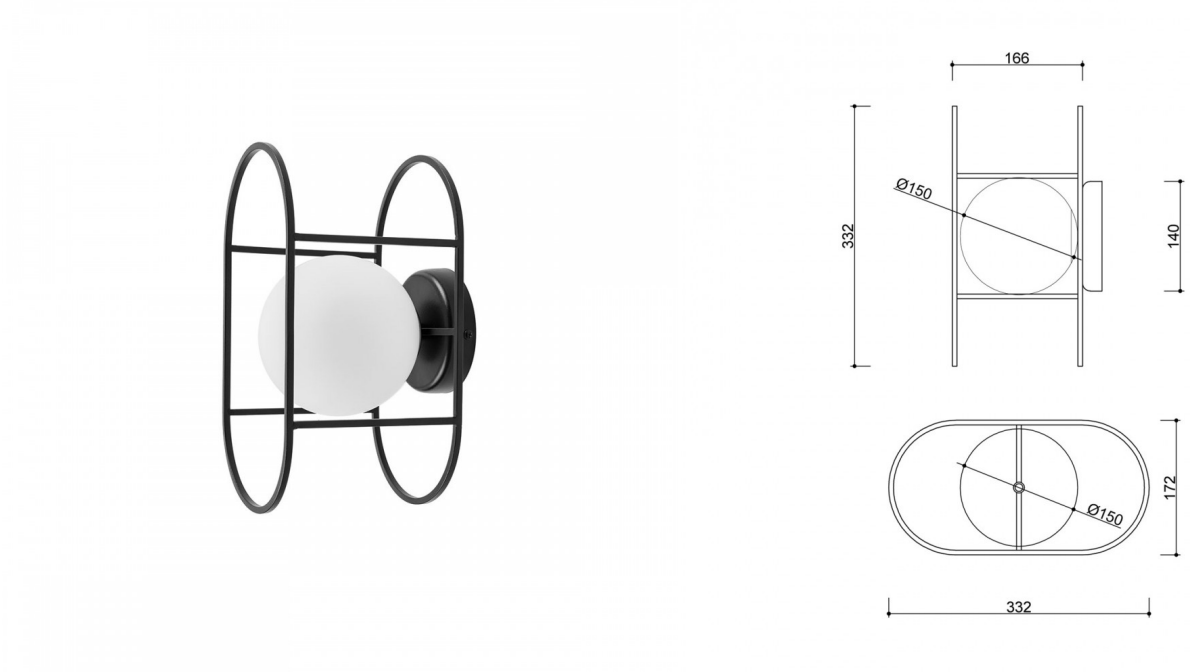

Prix : 219,27 € brut

Fabricant : **UMMO Lighting**

Code produit : **KUC12000**

EAN : **5906733723580**

Description

KUGLO est comme un tour de magie... Des sphères en équilibre sur des tiges métalliques qui jouent un spectacle d'ombres et de lumières dans une pièce. Et si vous rendiez l'intérieur de votre maison plus magique avec KUGLO ? Choisissez une (ou plusieurs !) des quatre versions et laissez libre cours à votre imagination. La collection KUGLO comprend un plafond élégant, une applique murale et des lampes suspendues simples et triples. La multitude d'options offre d'énormes possibilités d'aménagement. Les lampes suspendues souligneront le caractère d'un salon éclectique, l'applique murale s'intégrera rapidement dans une chambre à coucher minimaliste, tandis que le plafond sera un ajout élégant à un bureau moderne. Lampes magiques, effet magique !

Informations techniques

Source lumineuse incluse	Non
Type de fil	G9 LED
Tension d'entrée	220-240V
Puissance maximale du luminaire	1 x 12W
Degré de propriété intellectuelle	IP20
Largeur	17.2cm
Hauteur	33,2 cm
Profondeur	16,6 cm
Diamètre de la grille de plafond	14cm
Matériaux de construction	métal / verre
Couleurs	noir (Jet Black RAL 9005)
Couleur de la teinte	blanc
Diamètre de l'abat-jour	15cm
Couleur du cadre	noir
Dimmable	oui
Garantie	24 mois
Commentaires supplémentaires	produit fait à la main sur commande
Type / application	plafonnier, lampe murale, lampe murale

Autres finitions