KOBAN B plafonnier noir

https://ummo-lighting.fr/fr/koban/1460-koban-b-plafonnier-noir-5906733722620.html



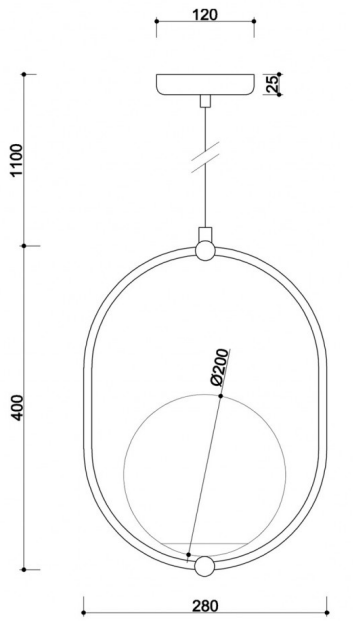

Prix : 194,88 € brut

Fabricant : **UMMO Lighting**

Code produit : **KOB122P0**

EAN : **5906733722620**

Description

Description du design

KOBAN B est une lampe suspendue minimaliste à la forme expressive mais subtile. Son caractère est renforcé par un abat-jour sphérique en verre blanc laiteux, dont le diamètre de 20 cm en fait le point central de la composition. Le verre mat diffuse délicatement la lumière, apportant un éclairage doux et homogène à l'intérieur. Le cadre simple et la grille de plafond en métal soulignent le caractère fonctionnel et épuré du luminaire, qui s'intègre parfaitement à l'esthétique des espaces modernes, japonais ou de loft.

Bien que KOBAN B se distingue par sa forme distinctive, il ne domine pas l'agencement - au contraire, il le complète harmonieusement, donnant à l'intérieur un rythme calme et une légèreté lumineuse.

Imaginez une piste cyclable d'intérieur en forme d'ellipse, avec des boules de verre à la place des vélos qui roulent à toute vitesse. Imaginez maintenant les mains de deux petits enfants, intéressés par tout ce remue-ménage sur la piste. Soudain, une boule disparaît, une autre s'arrête, une autre apparaît, mais de taille différente. Beaucoup de plaisir, de rires, d'idées et de possibilités. C'est le jeu des enfants qui nous a inspiré la série de lampes Koban.

Dans le design de KOBAN B, cette énergie juvénile a été traduite dans le langage de la lumière : le cadre métallique et le verre reçoivent ici une nouvelle narration - pleine d'ordre d'une part, audacieuse dans sa simplicité d'autre part. La lampe attire l'attention par sa composition elliptique et son abat-jour sphérique, apportant non seulement de la lumière mais aussi une pincée de liberté intérieure dans l'espace. Car lorsqu'il s'agit de décorer un espace de vie, il vaut la peine d'écouter la voix de l'enfant qui sommeille en vous.

Composants et fonctionnalité de la lampe

La lampe est équipée d'un câble tressé en polyester noir de 100 cm de long et d'une grille de plafond ronde en métal. Sa hauteur totale est de 150 cm, et le luminaire lui-même mesure 40 cm de long et 28 cm de large. Le diffuseur est en verre blanc d'un diamètre de 20 cm. A l'intérieur se trouve un support pour une source lumineuse de type E27 (LED, maximum 15W), ce qui permet à l'utilisateur de choisir l'intensité et la température de couleur en fonction des besoins de l'espace.

Application et classe de protection IP20 / IP44

La KOBAN B est disponible en deux versions de protection : l'IP20 standard, conçue pour les espaces secs et abrités, et l'IP44, qui permet également l'installation dans des espaces plus humides, tels que les salles de bains ou les cuisines. La lampe convient donc aussi bien aux espaces de vie domestiques - au-dessus d'une table ou dans une chambre à coucher - qu'aux conditions d'éclairage plus exigeantes.

KOBAN B fait partie de la grande collection Koban, qui comprend également d'autres variantes d'éclairage : les appliques KOBAN D et E, ainsi que deux autres lampes suspendues - KOBAN A et KOBAN C - et le modèle de table KOBAN ST. Ensemble, ils forment un ensemble complet et esthétiquement cohérent qui permet d'éclairer tout l'intérieur dans un style uniforme - des points lumineux fonctionnels aux accents atmosphériques et décoratifs.

Fabriquées à la main et uniques

Comme toutes les lampes de la série, KOBAN B est créée à la main avec un grand souci du détail et du travail bien fait. Sa forme, bien que simple, respire la tranquillité, la précision et le design raffiné - une proposition pour ceux qui apprécient non seulement la fonctionnalité, mais aussi la beauté et la durabilité des objets de tous les jours.

KOBAN B - Caractéristiques principales

- Diffuseur sphérique en verre de 20 cm de diamètre - point focal de la composition et source de lumière douce et homogène.
- Cadre simple et graphique - souligne le caractère minimaliste et moderne de la lampe.
- Disponible en deux couleurs : blanc (RAL 9003) et noir (RAL 9005).
- Deux variantes IP : pour les intérieurs secs (IP20) et humides (IP44).
- Peut être installée individuellement ou en groupe, par exemple au-dessus d'une table, d'un îlot de cuisine ou dans la salle de bains.
- Fabriquée à la main - chaque lampe est assemblée individuellement, avec le souci du détail.
- Idéale pour les intérieurs calmes et contemporains de style japonais, loft et moderne.
- Fait partie de la vaste collection KOBAN - vous pouvez facilement créer un ensemble d'éclairage cohérent.

Informations techniques

Source lumineuse incluse	Non
Type de fil	E27 LED
Puissance maximale du luminaire	1 x 15W
Degré de propriété intellectuelle	IP20
Longueur du câble	100cm
Longueur	28cm
Largeur	20cm
Hauteur	40cm
Diamètre de la grille de plafond	12cm
Matériaux de construction	métal / verre
Couleurs	noir (Jet Black RAL 9005)
Couleur du câble	noir
Type de tresse	polyester

Couleur de la teinte	blanc
Garantie	24 mois
Commentaires supplémentaires	produit fait à la main sur commande
Type / application	lampe de plafond, lampe suspendue
Longueur totale	150cm
Zasilanie	~230V, 50/60 Hz

Autres finitions